廣州民國日報

許可證審字第六十一號

社址廣州市光復中路七十九號

有線電掛號柒捌弍伍
無線電掛號式肆捌〇

編輯部自動電話壹壹捌弍〇
經理部自動電話壹〇陸柒伍

第拾肆年　第肆〇柒捌號

今日出紙肆大張零售小洋伍分

總理遺囑

余致力國民革命凡四十年其目的在求中國之自由平等積四十年之經驗深知欲達到此目的必須喚起民衆及聯合世界上以平等待我之民族共同奮鬥現在革命尚未成功凡我同志務須依照余所著建國方略建國大綱三民主義及第一次全國代表大會宣言繼續努力以求貫澈最近主張開國民會議及廢除不平等條約尤須於最短期間促其實現是所至囑

本報價目(郵費在內)	本市	國內日本朝鮮	外洋	香港澳門
一月	一元二毫	一元四毫	四元五毫	三元
半年	六元二毫	七元八毫	二十六元	十八元
全年	十二元	十五元	五十二元	三十六元

今日新聞提要

宋與松室商冀察問題(一張二版)

德選舉國社黨全勝利(一張二版)

何啓澧報告本市黨務(一張四版)

黃麟書報告本省黨務(二張二版)

法幣之保障

啟者西湖路穗敝號鳳凰長途汽車公司于本月十二日下午八時因電油失慎致兆焚如所有傢俬車件盡付一炬幸各文件賬部及法幣萬餘元已先購有太平南路㩦利安保險夾萬叁個存貯得以保存無恙可見利安保險夾萬確為堅固敝公司於不幸之餘深為感謝故特介紹各界 諸君欲保障財物重要文件者務須速為購備利安保險夾萬存貯方可高枕無憂也

民國廿五年三月十三日

鳳凰長途汽車公司啟

一德西街季石電版

本公司被焚時夾萬無恙

廣州嘉華銀行有限公司**准四月一日照常營業** 諸君惠顧無任歡迎「時間」除例假及星期六下午外上午十時至下午四時 監督劉杞祐 司理張新基

廣州市商會通告 本會定期四月二十七二十八二十九日開第五次代表大會並於四月二十九日舉行改選半數執監委員三月廿五日至四月十五日舉辦會員代表登記除分函外特再登報週知此佈

新華職業學校測量班經已開課**尚有學額** 有志該班者可即來入學 校址廣州中華中路雲台里三八二號 校長余寧武同仁

茂西賓興 派廿二年份津貼自四月五日起在茂名學會派發同時填報廿三及廿四兩年之留學姓名報名限至本年五月底截止

國立中山大學招投校門大道等工程啟事 本校定期本月三十日下午三時在石牌新校大禮堂開投校門大道池堤路基及聯接各院舍總幹路基等項土方工程凡有意投承者希即携同按圖銀五元到庶務部領閱章則屆時到場競投可也

女醫師蘇儀貞 專醫婦女一切內病及小產月經遲延子宮位置異常月經困難等症兼有節制育法生及新編看護學一書出售 海味街廿八號樓受日文早晨十時至夜間十時均可

南關 中山 明天同時開始放映

中華出品粵語歌唱有聲鉅片

滑稽巨子子喉七 騷艷女星茹美美主演

可憐女

▲曲折離奇惝怳如迷魂之陣

▲綺麗悱惻濃艷如初春之花

子喉七唱詼諧歌曲 句句引笑字字滑稽

(黃千歲譚秀珍客串)

名…… 四…… 趣鷄 肯英 嘆， 婚， 光顧

中華今天重映 全部粵語粵曲歌唱 **火燒阿房宮** 金牌小武桂名揚主演●天一港製

新華 今天映兩鉅獻

溫拿鉅製最新戀愛方式偉構

揭示戀愛人生的眞義！透露溫柔鄉裏的甜酸味！

唯愛主義

勝過天堂幻鳥與天堂小鳥之**多羅絲第里奧** 繼『薔薇處處香』後來居上最濃艷第一情劇

女性美的鑒賞專家白琪萊導演新傑作

新進歌王伊化列特馬素合演

美國各地市長曾為此片舉行『戀愛週』

此片一出一切歌舞片失色退避三舍

配映天然五彩色最悅目雙幕短片 **西方的浪漫** 名勝風景 西方歌舞 歷歷在目 簇簇生新 錦上添花

大德 最後放映武俠頭手鉅片

蠻荒三傑 (武俠明星羣英大會串)

兇烈處蠻國鬥爭！驚險處刀光血影！

注意即日起加映「猛獸大暴動」樣本

明天換映剿匪運動片

黑夜剿匪

全市首次放映

綁架偵探，鎗殺串主，真是強梁世界！投身虎穴，圍捕竟有匪羣，鐵血英雄！

快映 **猛獸大暴動**

金聲即日選影

定票處電話一〇八零八

霍士公司出品描寫國際政治秘密空前偉大名片

她的一言一動忙煞了六國政府所派來的密探！

詩人遊地獄之主角 **史賓沙德利西** 一九三六新進女星 **潔蒂加蘭女士** 領銜主演

國際陰謀

揭破國際政治的秘密內幕

名片賴婚之大導演亭利京最新心血結晶品・一九三五年萬花團要角新冷面笑匠勒史柏斯合演

●日間以眼淚洗面，夜間以色相悅人！●

因爲她是飄零的弱女，處處受人家壓迫，而含怨莫訴。因爲她是人間的尤物，在在給人家利用，而身蹈險境。

國際間的戰雲密佈，第二次世界大戰一觸即發，「國際陰謀」爲今日吾輩最需要之影片！

今日公餘塲下午五點三放影聯美鉅片 **野性的呼聲**

今日先用施千里香水播放香氣

西南紀念週 何啓灃報告市黨部工作

一、七屆執監委選舉結果 二、參加民族主義之運動 三、查禁反動刊物十一種 四、籌備擴大兒童節慶祝

昨卅日上午九時、西南黨政軍各機關、在政務會大禮堂、舉行紀念週、出席者計有西南執行部政務會、第一集團軍總部、省政府所屬各機關長員數百人、由林雲陔主席、領導行禮、繼由市黨部委員何啓灃、報告市黨部工作近況云、各位同志、今天紀念週、兄弟謹將市黨部最近工作、擇要向各位報告、

(甲)關于組織工作　本市黨部第六屆執監委員、任期已滿、經擬定選舉法規、提由本會第六十二次常會通過、呈奉西南執行部核准、(1 選舉期定於本月二十二二十三二十四一連三天分區選舉、(2 投票處指定第一區所屬黨員、在省參議會禮堂投票、第二區所屬黨員、在永漢路勷勤師範教育學院禮堂投票、第三區所屬黨員、在惠愛西路市教職員聯合會投票、第四區所屬黨員、在河南海幢公園內市民教館內投票、(3 選舉員奉西南執行部指派李委員綺菴、蒞場執行、(4 選舉結果、本月廿五日、假座省參議會禮堂、集合開票、當選執委、利樹宗得七七四六票、霍廣河得七六七二票　周棠得七六四二票、程岳恩得七六三一票、陸幼剛得七四七九票、劉紀文得七四六二票、譚惠泉得四六一一票、候補執委林頌福、劉重明、曾酒楨、張遠峯、麥思敬等、當選監委、林樹巍得七六五五票、徐乙垣得七五八九票、何啓灃得六九二二票、李懷霜得五八一五票、駱鳴鑾得五六三三票、候補監委李仲仁程鴻軒伍智梅等、

(乙)關於宣傳工作　一、擴大民族主義宣傳運動情形、西南執行部以國難深重、當此非常時期、非振作民族精神、激發民族情緒、強烈民族意識不可、當決定組織「擴大民族主義宣傳運動設計委員會」、由執行部廣東省黨部廣西省黨部、四集團軍總部特別黨部及本市黨部等六機關、各派委員或高級人員二人、共同組織、市黨部奉令後、當經推定委員程岳恩劉重明二人、爲設計會委員、現該會已組織成立、幷於廿五日開第一次會議、決定事項、(1 通過組織章程、(2)擬定宣傳民族主義、編小册々製圖畫之設計、(3)關于宣傳品數量及經費、函各合組機關認定所需要之數量、幷依照數量分担印刷費 (4 推定劉盧隱程辟金潘宜之爲本會常務委員、(5)派定本會各股主任、(6)請執行部飭廣東省電影設計委員會限期擬定關於電影方面之民族主義宣傳工作案、(7)請執行部飭廣州市電影戲劇歌曲審查委員會、限期擬定關于戲劇歌曲之宣傳民族主義案、(8)請執行部分飭有關于此次民族運動各機關、按照宣傳綱領及辦法、參酌當地情形、籌備進行等、準備努力實施、務期收擴大宣傳之效果、

(丙)關于查禁刊物　查本市反動刊物、自聯合執行部、省市黨部、市社會局、省會公安局、共同檢查後、嚴厲取締、且處理極迅速、反動黨徒、有所忌憚、一般無知商販、亦各懷戒心、不良刊物之散佈、逐漸減少、最近兩個月以來、查禁反動誨淫等刊物、祇共五種、其中另奉中央令飭查禁者、亦僅十一種而已、

(丁)關於民衆運動　一、擴大兒童節慶祝、上週與省黨部及省市兒童年實施委員會、召集各關係團體開籌備會議、討論慶祝、即席推定省黨部、市黨部、公安局、社會局、省民教館、市民教館、教育廳、教育局、女聯會、市婦女會、小學教職員聯合會、省兒童年實施會、市兒童年實施會、憲兵司令部、省童軍事業督委會等十五個機關團體爲籌備員、幷分宣傳總務巡行遊藝糾察救護招待各股、進行籌備、二、各界舉行鄧先烈仲元先生殉國十四週年紀念大會、查三月廿二日、仲元先生殉國、向例由廣東省軍部召集舉行公祭、本年陳總司令提請中央、改爲全國屆期召開紀念大會、本省由西南政委會召集各界舉行

廣九路負責運輸定明日實行 先辦華段後辦英段 運貨手續均經規定

廣九鐵路開辦全路負責運輸、以華英兩段關係、須征求英段局同意、始可進行、局長李祿超、決定於明(一)日起、先辦大沙頭深圳墟石龍三站、經籌備完竣、依期實行、茲將準備各情探錄如下、

兩次會議　廣九路日前已將大沙頭石龍深圳墟三站運輸人員、施以訓練、灌以負責運輸智能、現經完竣、在上述之站、各處設建貨倉、準備藏貯運輸貨品、該路局特於前廿九)昨(三十)兩日、召集該批訓練人員廿餘名、在大沙頭路局車務處開談話會、討論負責運輸後各種工作、十二時完畢、決定於明(一)日實行開始、

將辦英段　查廣九路、此次辦理負責運輸、係屬創舉、除依照定章辦理大沙頭石龍深圳墟三站外、其餘各站、候各員辦理妥善、期以一個月續辦沿線各站、至英段方面、亦向何儀架局長征求意見中、不久之將來、可以全路開辦、負責運輸、對於商人利益有如下各點、(一)貨物直接收交、(二)不必隨車押運、(三)如同買有保險、(四)運送時間準確、(五)不須自己裝卸、(六)運費容易核算、(七)絕無其他什費、(八)免除一切障碍、(九)免除居間壟斷、(十)貨物保無損失等等、

起辦通告　廣九站昨發出通告云、啓者由廿五年四月一日起、本路大沙頭石龍深圳墟三站來往貨物、實行負責運輸、凡貨物交該三站中任何一站、運往其他一站或二站者、概由鐵路照章負責代運貨物、在承運期內、倘發見損壞遺失、如屬鐵路過失者、當卽負責賠償、手續單簡、運費低廉、無居間被人壟斷剝削之虞、予託運者以安全快捷之利、際茲開始實行負責運輸時間、特刊「廣九鐵路負責運輸客商運貨須知」多本、存站備領、舉凡(一)商客報運手續、(二)客商提手貨物手續、(三)請求賠償損失手續、(四)運費之核計、(五 裝卸及什費之計算、(六)其他客商應注意之各項要則、(七)各項表式單據、詳細臚列、一目了然、商客運貨、希爲留意、

各廳長將先後出巡 林廳長已先期出發 黃廳長擬明日首途

西南政務委員會、以查本省第二期三年施政計劃、已定期七月一日開始實施、故爲檢閱第一期施政成績、日前特飭省政府轉飭民財建教四廳長、出巡各地視察、以爲將來釐訂二期三年施政計劃之張本、除民政廳長林翼中、已於昨卅日)日離省首程出巡外、至財政廳長區芳浦、以財政關係全省經濟、當茲施行貨幣管理政策之秋、極爲重要、故擬先行派員代爲出巡視察、本人則俟五月間始躬自出巡各縣、實地考察、至建設廳長何啓澧、因建設部份、多未擬擋、因此須延至四月底始能動身、記者以民財建三廳長、均已次第準備出巡、至于教育廳長黃麟書、原擬偕同民政廳長林翼中聯袂動程出發、嗣因部署未竣、故決改期四月一日、卽明日)始行出巡、至其餘參與出巡者、尚有省黨部某委員、至民財建三廳則各派科長一人偕同前往、

財廳兩佈告 一爲洋穀入口減稅 一爲催繳餉債款項

財政廳爲調劑民食起見、決定由四月一日起、減征洋米專稅四分之一、經布告施行在案、財廳現以入口洋穀、應照洋米入口減征案辦理、以歸一律、昨三十日經布告商民知照、茲將布告錄下、查本省入口洋米、准由本年四月一日起、至五月二十一日止、照現行稅率減去四分之一、以維民食、經佈告分行、暨呈報有案、所有入口洋穀、事同一例、應予照洋米入口減征案辦理、以歸一律、除分令呈報外、合行佈告、仰所屬商民人等一體知照此佈、查洋谷每百斤征稅大洋七角二分、另加二大洋一角四分四釐、共征大洋八角六分四釐、加二仙台毫洋法幣一元一毛二仙三文二、現減征爲大洋五角四分、另加二大洋一角零八釐　共征天洋六角四分八釐、加二仙台毫洋法幣八毫五仙二文四、

又一佈告云、案查卸辦廣東省洋紙專稅承商大同公司、原由廣州洋紙行華德堂及佛山洋紙行華德堂等商投承辦理、自卸辦後、積欠餉債各款、爲數殊鉅、現經數年、迄未清理、款關庫帑、詎任稽延、當經本廳令飭各該行商、限於三月廿一日以前、派員來廳、聽候訊明、設法清理、嗣據送達聽事報告、各該行商匿不收受、無從遞交、連同原令繳回前來、爲此佈告、仰各該行商知照、務卽於本年四月內將該大同公司所欠餉債款項、設法清理、如再逾限、定卽查明各該行員營業商店所有舖業及其他產業、一併標封投變、抵償欠款、愼勿逾延自誤、切切此佈、

三僑務處定明日成立 僑務處章程經費預算省府通過昨公布施行

粵省當局爲澈底救濟失業歸僑、維護華僑利益、廣東僑務委員會成立後、對於救濟華僑工作、不遺餘力、頃該會主席林翼中、爲明瞭美澳洲及南洋羣島各地華僑狀況、特擬派員分赴各地宣慰華僑、同時幷籌辦華僑中學、用資優容華僑子弟、普及華僑子弟教育、至於救濟僑務之發展、特增設汕頭江門海口三僑務分處、已派定鄭禹官爲汕頭僑務分處主任、陳任一爲江門分處主任、何平吾爲海口分處主任、已函准省府照派、幷通過各分處組織及經費預算、三分處主任、定明(一)日分別首途、往各處籌備設處成立辦公、茲將廣東僑務委員會口口僑務處

組織章程　錄下、第一條、廣東僑務委員會、爲利便僑務進行起見、設立口口僑務處、第二條、本處設主任一人、承廣東僑務委員會命、統理處內各項事務、第三條、本處設科員三人、承主任命、辦理處內事項、第四條、本處職掌如左、(一)文書印信事項、(二)收發繕校及管理卷宗事項、(三)會計庶務事項、(四)僑民出洋問話事項、(五)救濟失業歸國貧僑事項、(六)僑民出入口及各項之統計事項、(七)宣傳政府之設施及對於僑民之待遇事項、(八)防範僑民被騙々不合法之私招勞工出國事項、(九)調查各關卡對於僑民出入口待遇及保護僑民出入口防止舟車客店勒索事項、(十)處理歸僑糾紛事項、(十一)指導僑民報關納稅及代辦僑民所委託事項、(十二)監視關員或特稅人員檢查歸僑行李事項、(十三)指導僑民投資事項、第五條、本處因事務之需要、得酌用僱員、第六條、本章程如有未盡妥善之處、呈由廣東僑務委員會訂正或修改之、第七條、本章程經廣東僑務委員會通過、呈請省政府公佈施行、

經費預算　開辦費五百元、救濟費六百元、(海口江門兩處無)行政費、主任一人月支一百四十元、一等科員一人一百元、二等科員一人八十元、三等科員一人六十元、僱員一人四十元、什役二人三十元、辦公費一百五十元、月支共六百元、

★ ★ ★

新華

今天下午五點十五分

加開公餘場

全部三原色五彩第一部

馬利蔭合建絲主演

碧姬艷史

BECKY SHARP

未欣賞者尚有最後一場機會

美高梅特製

千古未有革命空前歷史 英法二京故事麗大偉構

大大明星朗那高路文超凡入聖榮譽作

當選本年金牌獎奪標鉅片

告密獲膺金像獎章表演最佳巨星域多麥勒格連

雙城記

RONALD COLMAN A TALE of TWO CITIES with a CAST of 49,000!

狄更司氏原著奇書

演員四萬九千！ 攝製歷時二年！ 耗費二百餘萬！ 籌備十八個月！

中華國貨公司

新舖開幕大減價

凡向本公司購貨滿洋五毫者卽有贈品奉送

各種贈品切合實用人人歡迎

二樓 綢緞部 特別犧牲品

真雙絲素軟緞 每尺三毫八
和合綢 每尺二毫半
彭克綢 每尺四毫
兩合綢 每尺六毫半
和合緞綢 每尺六毫半

舖面

三星嘜 藥水皂 每塊一毫 買一送一
三星嘜 大號牙膏 每支祇沽二毫三

地址 永漢北路一八六號

南關戲院 預告

寒江落雁

羅明佑 監製　馬徐維邦 編導

一顆催淚彈：看得人難禁同情之淚！

一部傷心史：挑得人陡起共鳴之心！

包辦婚姻的弊害，金錢勢力的罪惡，惟利是競的結果，兩性結合的眞諦，在此片中有：不留餘地的暴露！不容假借的指示！

驚動全國！

陳燕燕光芒萬丈！ 貂斑華獨放異彩！

大文豪愛德加華雷名著改編

影業權威聯美公司天然美景鉅片

菲洲大戰

保羅·魯賓孫·李斯·梨賓士

—雙星合演—

曾得弟三屆國際影展會褒獎響爲音樂最佳影片

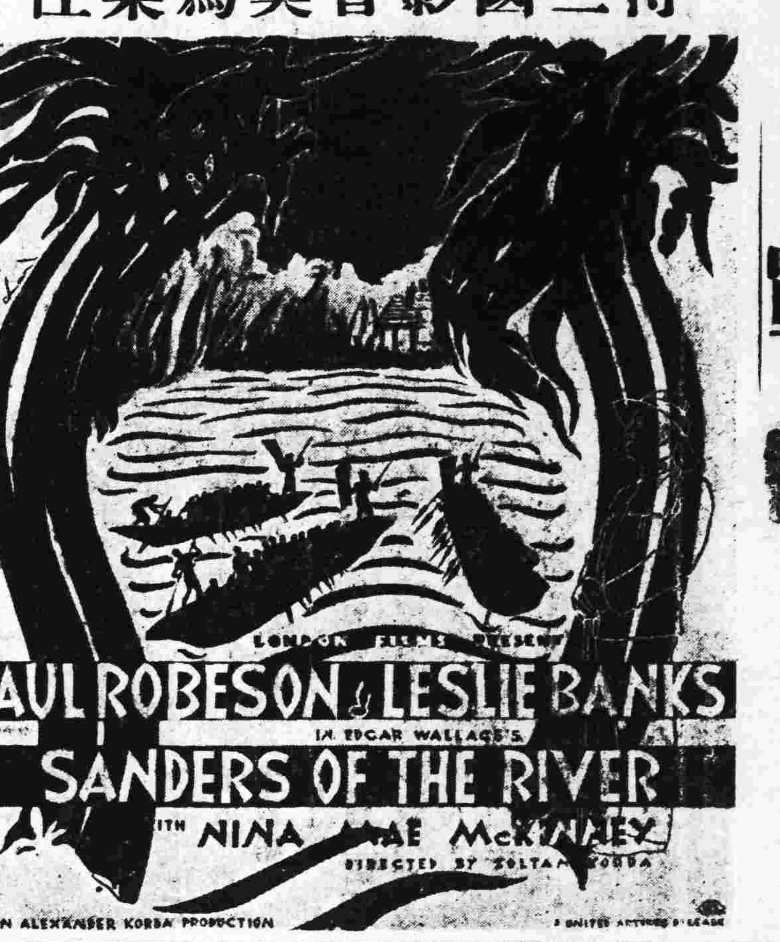

本片揭露隱秘痛快淋漓真有見所未見聞所未聞之驚人奇觀！

金聲不日影

眼耳鼻喉專科醫師陳汝檢啓事

本醫師專門眼耳鼻喉科將廿載於原有地址因狹窄或殘舊不適於用經本月廿四日將原有文德路及潮音街醫所概行收束現遷大南路一六六至一六八號診療所照常診症親友賜教請移玉爲荷

診療所　大南路　六六至一六八號　電話　一五四九九　衛生局核驗一式號

女醫師潘芳芬 專醫難孕婦女

潘芳芬女大醫師、醫學精深、久著聲譽、專長婦科、治愈婦科各種疾病、可使婦女正常孕育、乃婦科專家之女醫師也、特爲介紹、俾欲求子者、知所問津焉、

國民政府西南政務委員　麥煥章介紹

醫址　太平北路二三九號　（電話）一六六六一

公用局招商承造吊燈

現定期本年四月六日下午二時在局招商開投承造掛磁吊燈二百盞有志承造者務須先行取閱章程圖式屆時競投可也　五〇三單

國立中山大學招投工程

本校現改四月十四日下午二時在石牌本校大禮堂招投研究院天文台蠶學館冷藏庫教職員住宅工學院鍛工廠木工廠法學院門前馬路各工程凡有意投承者希即攜同每種按圖銀五元到庶務部領閱章則屆時到場競投可也　一〇二三單

南關戲院

最後放映粵語鉅片

孝女尋親記

全部粵語有聲歌唱最新猛片

名曲三支　思親詞　丐食曲　消煩曲

國產片中的鳳毛麟角！中國藝壇的玫瑰香花！

鍼砭末俗，值得嘉獎

本片蒙李宗仁夫人題字　孝思不匱永錫爾類　李郭德潔題

本片武術統由（耿德練）教師訓練始成．耿教師曾充南京國術館劍科主任，民十七隨李濟琛來粵，追李氏下塲後，方來港設館，本片內楊依華之劍術，乃其所傳授也！

連天觀衆擠擁，請即定座。

阿南北陣線皆被炸 意軍距查那湖僅五十里

哈拉爾吉吉迦慘遭炸毀一片瓦礫

（卅日阿斯瑪拉電）路透息、意軍續向北推進、已到達大古亞、距地柏勒以南八里、阿軍并未抵抗、意軍現離查那湖五十里、意機在前線、不斷轟炸敵陣地、

（卅日阿京電）路透息、哈拉爾爲阿國首都以外最重要之鎭、今日爲意軍飛機擲下引火炸彈數十枚後、已成一片瓦礫塲、哈拉爾東之吉吉迦、今日所爲意飛機猛轟、據哈拉爾公報稱、今日侵晨、有意飛機六十機、出現於哈拉爾天空、未幾、未鄉下一彈、旋即飛去、未幾、復有卅七架、沂回拋擲炸彈、歷一小時之久、歐人所寓部分、亦未獲免、雖非普遍受害、但損失已不少矣、所毀之房屋、計爲教堂兩所、法國教會醫院一所、奇比大主教禮拜堂一所、法領事署前、意領事署無線電台、埃及紅十月醫院　落下炸彈十五枚、阿國紅十字會醫院擲下炸彈數枚、瑞典醫院附近落下炸彈兩枚、據目擊者稱、當局於飛機襲擊前半小時、即發出警告、故居民大半舉家逃入附近山中避匿、其留者恐多死傷、按哈拉爾城爲阿國回教之中心點、意軍向不擾及回教、希望獲回教徒擁護其主張、今該城被轟、阿京深以爲異、阿政府已向國聯提出、措詞甚嚴之抗議、蓋哈拉爾城、曾經特別宣布完全未設軍備也、

（卅日羅馬電）路透息、三引擎意軍用機一架、今晨在意中部失事、意軍官一名、十兵三名跌斃、但無線電員無恙、

土地法施行後 各省單行法廢止

（卅日南京電）各省市地政施行程序大綱業經公佈、土地法及施行法亦規定、自三月一日起施行、所有現行各種代替土地法令、及各省市辦理地政單行章則與土地法施行法及程序大綱之規定不符者、均須廢止、內部以單行章則內容多差、日前呈政院將所有關于辦理地政各種單行章則、彙齊送部核辦、政院卅日通令各省府遵辦、

董莊合龍期迅捷 孔電奬勉力人員

（卅日南京電）全經會主辦水利之常委孔祥熙、以黃河水委會代委長孔祥榕、此次主辦董莊堵口工程、業已合龍、其工程所需、雖經先後撥款二百十萬元、而實際支用者僅一百四十一萬七千餘元、尚餘六十八萬二千餘元、用費已極節省、其合龍之期又稱迅捷、孔卅日特電復嘉獎、並分飭查明在工特別勉力人員、呈請獎勵、以昭信償、

財部高級職員 討論督查員制度

（卅日南京電）財部稅務署長吳啓鼎三十晨由滬抵京、謁財孔報告最近稅務署所管統稅及印花煙酒礦產各稅收入情形、孔當召集部內高級職員、對今後整理稅收辦法、與吳署長作精密商討、歷二時許始散、聞稅務署所管之印花稅一項、自經部派督查委員分區督查後、三個月內即已增稅收八十餘萬元、對其他稅收、有無採行督查員制度必要、尤爲卅日會談之中心問題云、

閩奸商私購現洋 法幣貼水糧價飛漲

（卅日福州電）此間奸商私購現洋、法幣貼水達卅二元、米糧內來源突減、價亦飛漲、米百廿斤、售十九元、麥九元二角、

救濟災區兒童 募集欵物之成績

（卅日南京電）全國兒童年實施委員會、先後收到各省市爲救濟災區兒童、所募集銀錢及物品成績、統計截至本月二日份止、計共募得物品一三九九三七七件、銀錢二萬一千一百四十六元六角九分二厘一毫正、

閩蘭春紅疹流行

（卅日福州電）蘭春疫流行、半月中、小兒死亡達六百以上、多因紅疹肺炎致死、

黃慕松訪馬鴻逵 談磴口設治問題

（卅日南京電）馬鴻逵廿九日晚抵京後、黃慕松卅日晨九時特往訪、對磴口設治糾紛等問題、所談甚詳、下午曹浩森往晤、馬定日內謁蔣、

滬租界選舉舞弊 組委員會調查真相

（卅日上海電）滬公共租界工部局選舉董事、發生舞弊、該局除宣佈選舉結果無效外、今日委派三人委員會、（華美日人各一名）調查舞弊眞相、

津海關監督赴京 對華北走私案請示

（卅日南京電）津海關監督林世則、以華北走私、雖經與路局商定治標辦法、惟施行以來、仍難見效、現定日內來京、有所請示、

時人行踪

王正廷　（卅日上海電）王正廷夫婦廿九日赴杭、轉奉化原籍掃墓、定卅一日返滬、將赴平處理中國學院校務、

吳鼎昌　（又電）吳鼎昌卅日下午三時起、先後赴商品檢驗局及國際貿易局視察、對工作方面、多所垂詢、

蔣鼎文　（又電）蔣鼎文卅日午三時起先後赴商品檢驗局及國際貿易局視察、對工作方面、多所垂詢及指示、

王均　（卅日徐州電）王均卅日晨由卅到徐、午車晉京、

居正　（卅日漢口電）居正先次到漢視察黨務司法、業已數日、卅日晚八時、乘湘鄂車赴長沙、聞居氏到湘視察司法後、將遊衡山、然後轉道赴贛浙、路經湘返京、順便視察各地情況、

國府命令

（卅日南京電）國府卅日令、派馮玉祥、閻錫山　龍雲兼中央軍校校務委員、此令、

劉沛泉電告抵京 謁交顧商討接收

省港澳航線商妥

西南民航公司、自向交通部爭回中法航權後、即經推派常務委員劉沛泉北上、修改合約、並派員分向外商訂購新式長途飛行機、以便早日開航、昨據該公司某職員稱、劉委員自離省後、因抵滬時向各方商洽機務、故遲至前（廿七）日始電告抵京、現在開始商討接收事宜　擬下月底始可公畢南返、原定計劃、擬由廣龍線接駁直到河內、機務組連日在商訂機件中、其機身式樣、擬比較原有機畧大、能容搭客八人、而速度每一小時可行二百一十公里、此項計劃、俟劉委員沛泉南返後、即向外商訂購、至於省港澳航線、港方業經派員商洽完妥、而澳方亦在商談中、廣贛線各站　亦經規劃完畢、擬於下月中旬即可試航云

李杜爵士昨抵省情形

定妥遊覽及拜訪時間

英國駐遠東艦隊總司令李杜路中將爵士、于昨（卅）日上午十時由港乘福茂號淺水艦來省觀光、於下午四時許抵達省河白鵝潭河面、當時英總領事賈理伯、領事惠達默吉保士、副領事蓋爾納、親到艦歡迎、而本省當局事前接到英領署知會後、亦派出省府秘書周學棠、市府參事伍伯勝、總部參議梁植槐、前赴歡迎、查李杜路司令、是晚曾應英領事之邀、赴領館歡讌、並訪詢此間僑務、決於今（卅一）日始分別遊覽及非官式拜會本省當局、其秩序如下、卅日上午九時半李杜路司令遊覽本市、由梁參議植槐引導、下午七時李杜路赴市府、拜會林主席雲陔、劉紀文市長、七時半林主席劉市長在市府洋花廳歡讌、卅一日正午十二時卅分、林主席劉市長赴福茂艦回拜、而李杜路司令亦同時設讌答謝、下午四時李杜路司令乘原艦返港云、

粵桂聯匯將實現 已擬定合約草案

俟核准後即施行

程育圖談

廣東省銀行秘書程育圖、昨答記者所問各事、據稱、本行派赴各縣收買白銀十組人員、現已完全出發、現未有續派人員赴縣、至現在各縣仍有行使白銀區域者、將設法完全禁絕、以利金融、關于粵桂兩省銀行聯匯、草約現已擬定、并經函財廳、轉呈省府核准、該約文亦已徵得贊同、一俟呈准廣東省政府核准、即可正式簽約、實行聯匯、內容係普遍一種業務、聯絡匯兌、純爲銀行與銀行之事、非政府與政府間訂約、并規定三個月或半月結算一次、透支之數量、亦有詳細規定、不得超過比額、又白銀移交保管會手續、現尚未辦接收、原因乃銀倉建築、尚未落成云、

粵漢路黨部通電 擁護總局設廣州

粵路興築發起自粵 紀念前功應自粵始

粵漢鐵路全線完成通車之期不遠、關於該路總局設置問題、南段路局長李仙根、已條陳請在廣州設置之理由四點、已蒙西南政委會接納、並轉知鐵道部查照、頃查該路南段黨部特通電擁護、原電云、中央黨部國民政府暨各院部會西南執行部西南政務委員會第一集團軍總司令部廣東省黨部廣東省政府鈞鑒、各級黨部各機關團體均鑒、我粵漢鐵路、行將完成、關於總局地址問題、久爲全國所注意、竊以廣州爲南中國通商口岸、地瀕海洋、誠中外貨品轉運之總匯、對我鐵路營業之盈虧、關係密切、抑又爲革命策源地、國民政府之舊都、世界人士之所注目、正可採爲中外交通之中心地點、且我粵漢鐵路之興築、發起自粵、紀念前功　應自粵始、頃閱西南政務委員會議決粵漢鐵路總局在廣州設立、以政治經濟及歷史而言、均屬適當、備閱之下、極表贊同、茲特通電擁護、尙希一致主張、無任翹切、中國國民黨粵漢鐵路南段特別執監委員會叩感印、

嚴密訓導 中中校編爲學生隊

共分兩個大隊 定四月一日施行

省立中山中學校長陳濟棠、爲增加教育效率起見、特決定施行嚴密訓導及管理、現由昨三十日起、將初高中部學生、改編爲學生隊、計分兩個大隊、十二個中隊、內分男生十隊、女生兩隊、一俟改編完竣、即由四月一日起施行、茲將消息誌左、

編隊佈告　省立中山中學校佈告云、查本校爲增進教育效率起見、亟宜施行嚴密訓導、茲就在學之高初中生、按年級班次、編爲學生隊、經奉廳令委派資深人員、於本月三十日到校、分任各級隊長隊副、從事指導、以專責成、此項組織、原爲諸生進德修業而設、仰共體斯意、聽受各級隊長隊副之訓導、是爲至要、合將編委各員暨受編班次表列、仰各遵照、切切此佈、校長陳濟棠、

隊長題名　茲將各大隊長副、中隊長副、姓名錄下、中校第大隊大隊長梁百年、上尉大隊附陳邦客、上尉第一中隊長李懋榮、中尉隊附劉才豪、上尉第二中隊長余懷燊　中尉隊附雷鈞灼、上尉第三中隊長楊鵬梟、中尉隊附卜敬初、上尉第四中隊長陳敬業、上尉隊附鄭國珍、第五中隊長未委定、少校第二大隊長蒲志生、隊附王林星、上尉第六中隊長鄭敬余、中尉隊附姚愛民、上尉第七中隊長關鳳儔、中尉隊附劉素萍、上尉第八中隊長陳國柱、中尉隊附陳劍鋒、上尉第九中隊長王鑾、中尉隊附鄭王琛、上尉第十中隊長李榕江、中尉中隊附班連祥、上尉第十一中隊長于啓舜、中尉隊附陳俊賓、上尉第十二中隊長未委定、中尉中隊長林克勤等、共廿五人、

全省軍訓擴大辦公廳

內部組織已定 人員亦經委出

西南政務會、自決定將廣東省會黨政機關軍事訓練主任辦公廳、同時辦公廳亦擴大組織、各縣市黨政機關公務員軍訓、統由該廳指揮、現查該辦公廳已計劃擴充竣妥、定四月初旬正式成立、茲將該全省軍訓辦公廳各部長官、及組織法誌下、設主任一人、綜理本軍訓一切事宜、副主任一人、協同主任綜理本軍訓一切事宜、教育長一人、稟承主任副主任之命、處理軍訓一切事宜、訓練課課長一人、稟承教育長之命、處理本課一切事宜、設課員二人、承課長之命、處理本課一切事宜、編輯課課長一人、課員一人、人事課課長一人、課員三人、文書課長一人、課員兩人、另書記四人、查各課課長課員、昨總部省府已會同派定、計訓練課長嚴仿武、課員徐名富、邵元鏡、編輯課長李元、課員黃翼、人事課長曾士、課員侯憲、文書科長燕明禮、科員張燊、

省府分令各廳 限制對縣濫發調查表

節省時間人力 求增行政效率

廣東省政府、現奉行政院令云、案據福建省政府呈稱、案據平潭縣長賴維勳呈稱、竊維勳仰蒙委長潭邑、忽忽已十載矣、對于縣政、感想所及、厥有一端、謹約畧陳之、層峰分塡調查表過多也、此種調查表、各縣查報、多係嚮壁虛造、殊不足恃、譬如荒山荒地調查、職前奉令准將職縣台池浦荒地變賣、以爲修築平蘇公路之用、此荒地、過二百餘畝、已費去十餘日之丈量、（每日十餘人工作　始得其確數、今欲使全縣荒山荒地於短期內查完呈報、此誠爲事實所不可能、縣府被催甚急、祇好虛擬塞責　其他如牲畜調查表、糧食調查表、山洞調查表等等、出于虛構者、居其大半、層峯得之、彙編成册、表面非不蔚然可觀、而按之實際、殊少價值、各縣縣府職員、因層峯催迫　急于星火、大部分精力、多消磨于塡表工作、而眞正有益于地方之任務、反須擱置、此種矛盾現象、似宜及早改革、職以爲層峯爲求明瞭各縣實情起見、調查固不可缺、但除實際上爲各縣所能辦到者外、所有繁難之調查應令各縣就可能範圍內、每年辦理一二種、務求精確、不求急速、如此則縣府職員、可趨重于實際工作、而層峯亦可得較詳確之各縣實情矣、等情據此、查該縣長所陳各節、似有見地、關于飭塡調查表　節、就須發機關論方以爲飭塡者、不過一二種輕而易舉、但就縣政府着想、則因上級機關祇一處、紛至沓來、合嚴限速、遂不免以虛構塞責　倘蒙鈞院分別緩急酌予減免、則縣政府可騰出人力與時間、以辦他事、行政效力、必更增進、據呈前情、附陳管見、是否有當、理合具文呈請鑒核示遵、等情據此、查前據該省政府呈請、減發調查表、暫時免責各縣政府查塡、并請召集統計會議一案、經飭據內政財政實業交通鐵道五部、擬具辦法三項、（一）整理各部會署、已發表格　嗣後須經審核後始頒發、（二）請主計處召集各機關會議、整理發交地方各種調查表、（三）請主計處速開全國統計會議、于二十四年八月十二日、函達主計處查核辦理、并通飭各部會署遵照、暨指令各在案、茲據前情、核與該省政府前呈各節、情形相同、經飭據本院行政效率研究會、按呈擬具改進辦法、（一）函請主計處將辦理前案情形見復、及令飭各部會署具報辦理前案結果、再行研究、（二）擬請在全國統計會議未舉行前、各項調查表、無論自何機關發出、應由各關係省政府秘書處、先行整理、再分發各縣塡報、（一）事實上無法塡報之表格、不發交各縣政府、并將無法塡報之情形、同復原機關、（二）斟酌地方情形及縣政府辦事能力、刪節不急要之表格、或項目等情、應予照辦、除函主計處指令并分行外、合行令仰該省政府查照辦理、此令、省府奉此、昨已分令民財建教四廳飭屬遵照、

本省擬再裁撤苛捐

其應裁之種類已令財廳具復

第一集團軍總司令陳濟棠、爲解除人民負担、于民二十二年施行三年計劃時、即先後裁撤苛捐雜稅二百餘種、年餉六百萬元以上、現以第二期三年計劃、行將開始、爲澈底解除起見、擬于本年八月再裁撤多項、并轉財政廳長區芳浦、分令所屬詳查具復、以憑核辦云、

社論

德國之大選

德國大選，已於日昨舉行。據本日消息，希特勒已佔絕大之勝利。選民之投票者，現所知已達三千餘萬，而擁護希氏者，亦達三千餘萬，約佔選民全數百分之九十九。以希氏之獨裁，而能得民心若此，或局外人所不解者也。

德國此次之大選，自吾人觀之，意不在大選，而在示威。有選民百分之九十九之絕對多數以擁護一人，不能不認為一極可注意之事。蓋三月七日之廢約舉動，一至危險之舉動也，希特勒知之。希雖知此舉必能得國人之同情，然國人之是否同情，不能不有一種表示。而表示民意之道，惟有舉行大選之一法。吾人雖可批評德國大選，未必真能表示民意，然德國大選目的，即不在徵求民意、而在表現民意。希氏深知民意所在，特欲表而出之耳。吾人不能謂希氏獨裁，目中即無民意。須知希氏成功之原因，即在能知民意。獨裁決不能使任何人成功。希氏之成功乃得力於民眾之擁護。微民眾為後盾，希氏必無今日也。

德國現在之政治，自形式上言，雖為獨裁，自精神上言，則仍為民治。民治之界說，不必如一班政治學者，以人民之有參政實權，有國會，有議院，政權不集在一人之乎者，始得稱之。民治之真義，在為民而治。能為民而治，雖政權集中於一人，仍為民治。希氏之治國，為民而治者也，為德人之榮譽與自由而治者也。彼之所行所為，表面若一人之所為，實際則全國人民之所為。希氏深知德人今日之願望何在，深知德人必贊成彼之所為，乃敢獨斷獨行，無所顧慮。以進兵萊因一事而論，希氏縱不舉行大選以測驗民意，而民意之在希氏，必無問題。其所以舉行大選者，實欲向他國表明希氏所為，非一人之意見，乃全國人民之意見耳。故希氏之舉行大選，含對外之意多，而對內之意少。目的非對內之徵求，乃對外之顯露。顯露德人團結一致之精神，俾企圖壓迫德國者，有所懼耳。

是以由德國大選所得之教訓，知希氏之獨裁，乃本乎民意之獨裁，而非違反民意之獨裁。本乎民意，雖獨裁而實民治。違反民意，則不論政權何在，仍為獨裁。獨裁之成功與否，在民眾之擁護與否。世決無離開民眾之獨裁而能成功者。今之思效法希氏者，幸先注意民意之所在可也。

宋在津宴日方要人
對冀察各項問題交換意見
秦德純石敬亭昨皆奉召赴津參加
冀察當局對日表示確有防共能力
松室發表談話力主中日真實合作
晉軍剿匪迭獲勝利匪主力傷亡鉅

（卅日北平電）華北中日外交、將因防共問題而開展、日武官對冀察當局所表示者、有過慮處、當局已切實答復、確有防共能力、

（卅日天津電）宋卅日下午七時、在華審官舍歡宴多田、松室、永見、及日駐屯軍高級幕僚、由秦德純、蕭振瀛、陳中孚、陳覺生、王揖唐、石敬亭、張允榮等作陪、席間、對冀察各項問題、曾交換意見、

（卅日北平電）秦德純奉宋哲元電召、卅日下午三時半赴津、參加宋當晚六時招待津日方要人多田駿松室孝良等歡宴、據秦談松室孝良業已到津、惟來平期尚未確定、余在津無多勾留、即返平、

（卅日天津電）路透息、宋哲元昨日由平抵此將于今晚與多田松室共餐、松室于晤新聞記者時、力主中日真實合作、按松室將于平設總機關、渠曾晤宋哲元多田後、即將赴平、

（卅日北平電）冀察綏署總參議石敬亭、應宋召、於廿九日晨九時半赴津、接洽要公、聞石必要時、或將南下一行、

（卅日張家口電）張自忠廿九日夜赴平、將謁宋報告察省近況、宋或將來察一行、

（卅日上海電）日大使館陸軍武官磯谷、調任該國陸省軍務局長、卅日晚乘白山丸離滬、返日履任、

◇晉軍勝利　克孟家塲◇

（廿九日太原電）石口孟家塲有匪兵工廠、并設有偽蘇維埃省政府、匪首彭德懷、率特務營即在該處、附近有匪二個游擊大隊、四五百人、槍械齊全、我軍向孟家塲進剿時、該匪拚命頑抗、激戰甚烈、經我奮勇隊猛勇衝擊、斃匪甚多、彭匪于廿八日午僅率其特務營西竄、我軍刻將孟家塲佔領、乘勝追剿中、

（卅日北平電）晉剿匪情形、近日確獲勝利、此間各機關均接到捷報多起、據聞該匪近日計劃、化整為零、四散竄伏、除一部仍踞石樓附近外、大股共匪、悉竄蔚洞、趙城、汾西、浮山一帶、現經我軍分路截擊、結果、匪之主力傷亡甚鉅、、最近戰訊、（一）石樓之圍已解、汾西之匪正被我軍包圍中、（二）霍縣之匪、自三月下旬起、已狼狽西退、（三）侯馬附近之匪、不及千人、已有一半、被我軍繳械、

俄在「滿」邊厚增兵力

◇俄在邊境　厚增兵力◇

（卅日上海電）同盟社朝鮮京城卅日電、朝鮮軍關於長嶺子事件主張現地交涉、俄方無允諾意、及在國境增加兵力、表示挑戰態度、據此間接到情報、俄方遠東國境守備總司令、嚴命其部隊、如有許日軍或「滿洲軍」入國境一步者、該地區守備隊、應受嚴重處罰、並在國境、強化其武裝、司巴斯加飛行聯隊之戰鬥機、及毒氣散布機等數架、既在烟秋集結該機中、其他遠東軍作戰部員、亦陸續開到烟秋、工兵與居民、趕築道路橋樑等、

◇俄允交還　日兵屍體◇

（卅日莫斯科電）路透息、駐俄日使請外交部諭令海防軍、將星四琿春附近衝突中被殺之日兵二人死屍、交還關東軍、俄外部允之、已諭令當地俄當局照辦、

（卅日東京電）十八日、兩俄商輪、因避暴風雨、駛入日青森港、昨青森縣特高課將兩輪主拘送檢察局、控以違犯船舶法罪、并將沒收兩輪、

（卅日上海電）庫倫息、日滿軍近又攻擊蒙邊防軍、被擊退、

有田任外相後
嶇內將升任外次
重光任駐華大使

（卅日南京電）日使有田歸國、計程今明日可到東京、據外交界息、有田如出任日外相、聞將以駐華大使館一等秘書嶇內、升任外次、現任外次重光葵、任駐華大使、並有以現任日外省東亞局第一課長桑島、調升駐華大使館參事消息、

王寵惠展期出院

（卅日上海電）王寵惠原定二三日內入京、惟卅日因鼻液下垂、醫生力勸稍事休養、故暫緩出宏恩醫院、

（卅日上海電）王寵惠卅日仍往宏恩醫院、晨朱履和、陳錦濤、樊光等先後往訪、

犯人總數三分之二
為生活問題而犯罪
紀念週中林主席報告犯罪與民生

（三十日南京電）林主席卅日晨在國府紀念週報告「犯罪與民生問題」、略謂本府日前接閱法院呈送最近在監人犯統計表、所列僅係全國監獄之一部份人犯、邊遠省區、尚未算入、計男婦人犯總數六萬零七百四十五名、將來各地完全報齊、全國人犯總數約在十萬左右、所載罪名、約可分為四類、第一類是關于強盜竊盜等類、計犯人三萬一千三百零九名、第二類殺傷罪、計犯人九千二百六十九名、第三類妨害風化和婚姻的罪、計犯人三千五百七十二名、第四類鴉片嗎啡罪、計犯人七千五百九十四名、此外危害民國罪及內亂罪犯二千一百一十名、其餘屬于其他各種犯罪、危害民國罪和內亂罪犯人、僅占全數三十分之一、可見犯罪人之以危害國家公安為目的的者較少、而關于經濟性質之類的犯人反占二分之一、以上是以把第一類殺傷犯的人犯、推其犯罪原因、恐大部分亦為生活問題、其他各種犯罪動機、大概也不免帶些生計關係、若綜合犯罪原因、全國各地監犯、因生計之直接間接關係而犯罪者、預計當在總數三分之二以上、這是應該以精密考慮的、若以民廿同樣統計比較、使我們對于國民的生計問題、增加莫大憂慮、民廿年的強盜及海盜罪是二千五百餘人、而最近的同類犯罪、是萬四千五百餘人、差不多增加六倍、廿年犯懲治盜匪條例者六百餘人、最近是五千餘人、增加八倍左右、實為一嚴重的事實、還有妨害風化和婚姻的犯罪、比廿年前統計也大有增加、此均表示我們國家民族的經濟危機、人民道德日壞、實為當前施政之重大問題、政府各行政機關、均應深切注意云云、

（卅日南京電）國府卅日晨舉行總理紀念週、到于右任、鄒家彥、經亨頤、陳紹寬、陳訓泳、暨國府各院部會職員共約五百餘人、由林主席領導行禮、并即席報告「犯罪與民生問題」、至十時半詞畢禮成而散、

（卅日南京電）中央卅日晨九時舉行第一七次紀念週、蔣副主席、及中委葉楚傖、馮玉祥、林森、孔祥熙、何應欽、蔣作賓、陳公博、經亨頤、周啓剛、朱培德、張羣、程潛、朱家驊、甘乃光、馬超俊、邵元冲、張治中、方治、陳紹寬、谷正倫、錢大鈞、鄧家彥、五十餘人、及全體工作人員共約七百餘人、由孔祥熙主席、並報告「自力復興經濟政策」、至九時四十分詞畢、禮成散會、

英使賈德幹
覲主席辭行
並擬謁蔣致辭行意

（卅日南京電）英使賈德幹、卅日依批定時間、于上午十一時、偕參事巴克本、到國府覲謁林主席辭行、抵府後、由國府典禮局股長李自樞、迎入會客室覲見、賈使向林主席致辭行詞、並作通常問候、約談廿分鐘告辭回使館、定卅一日下午、向外張辭行、並擬謁蔣致辭行意、刻正在接洽中、京留英同學會、定卅一日下午茶會歡送、外張定卅一日晚宴餞賈、一日夜車赴滬候輪、

粵建設猛進
考察團返滬謂
桂苦幹戰勝環境

（卅日上海電）兩廣實業考察團蔡聲白胡西園等十一人、二十日晨九時乘傑克遜總統號輪返滬、該團對粵省各種建設之猛進、及桂省埋頭苦幹戰勝環境之精神、深加贊許、惟認為幣制隔閡之未能統一、與捐稅之未盡簡單、均足為工商業之障礙、必須當局之統盤籌劃、早日解除、方可使滬粵桂之貿易俱感便利云、尚有團員士志聖等數人、現今留粵、下月初返滬、

挪公使易人
高蘭繼任駐華
兼任暹日公使

（卅日南京電）外交界息、駐華挪威公使歐伯他瑞、挪政府派該國駐葡公使高蘭繼任駐華、並已徵得我政府同意、高蘭上月由馬賽東行赴任、聞現已經新嘉坡赴暹、俟在暹遞國書後、即來華、高蘭前曾任挪駐日使館秘書、對遠東情形頗熟悉、挪政府本擬在中國日本分設使館、因限於經費、未能實現、高到我國呈遞國書後、再赴日遞國書、以後再來中國各地遊歷考察、順便研究中國文化、因高係兼任公使、渠不在華時、使事由駐滬總領事同代理、

蘇俄與阿富汗
互不侵條約
期滿後展長十年

（廿九日莫科斯電）路透息、一九三一年、蘇俄與阿富汗締結之互不侵害與中立條約、已五年期滿、今日展長十年、至一九四六年、由兩國外長簽定展長該約之議定書、

法外長競選
發重要演詞
要求德作切實答覆

（廿九日巴黎路透電）法外長佛蘭亭今日在維土棠、發重要演詞、要求希特勒公然出場明白答復、法國所發之問話、而勿以空泛閃鑠之言論、煽惑輿情、謂國際公法、且復為人尊重、法國即準備穩固和平之各種談判、惟談判之基礎、必須準確而莊重、渠會希望希特勒、在其言論中、糾正其原來提議之空泛性質、希氏僅在一個要點上、有切實之說明、即渠藉口於其所謂德國人民存亡所繫的、及與生俱來的權利、反對條約之價值是也、試問德國保留隨意毀約之權利、條約尚有何等價值、設與德國締結新約、則德國將以誰為其所承認、與其所可向之請求裁判之超然公正的裁判人乎、國際生活、有兩種觀念、互相抵觸、此乃不可不知者、第一為德國之武力觀念、第二為世界其他各國之和平觀念、法國人民、亦與德國、深知在穩固耐久基礎上、構成和平之必要、希特勒果準備作一般討論、無所保留、亦無所隱匿乎、若然、則盡明白以正確宣言、答復各問題、而勿以空泛言論煽惑輿情

德國總選舉結果
國社黨全獲勝利
選民幾全數投票贊成希特勒

（卅日柏林電）路透息、今日侵晨當局發表昨日總選舉之臨時最後結果如下、選民共四千五百四十萬零八千人、投票者共四千四百九十三萬二千人、投贊助國社黨票者共四千四百卅八萬九千人、投反對國社黨票者共五十四萬二千人、

（廿九日柏林電）哈瓦斯息、衆院選舉、已於午後六時終止、現正在平安之中、從事檢票、大抵此次參預投票者、幾為選民之全數、衝鋒隊隊員、于午後分赴全城各處、逐戶詢問、是否均已投票、至最後一分鐘時、猶有無線電台播音勸人民投票、其辭曰、汝其速往投票、并投贊元首希特勒之票、時猶未為過晚也、

（卅日柏林電）路透息、德選舉第一次揭曉結果、希特勒大獲勝利、佔票數百分之九十九、

◇老媼之言◇

某婦年已百歲、今在播音台上發言、促請民衆齊往投票、並令伊向國社制度表忠忱、媼顫聲答曰然、今日德國已大異於最昔日、大飛船會柏林號與新建造之興登堡號、正在休申城上空飛翔其翼、即于翱翔大空時、舉行投票、此為德國選舉史上破天荒之舉、僑居「滿洲」之德國人、則均集中大連口外在德國輪船上舉行投票、其他僑居外國之德國人、亦均在船上投票、其在與國境內之德國人四千名、則均赴巴梭城投票、所有來往川資、均由德國政府償付、今晚八時許、由宣傳部發表播音報告、謂投票初次結果、政府所得票數之多、大出官方預料之外、故不得不稍緩發表云、自十時十分起、遂將檢票結果陸續發表、

◇檢票結果◇

茲將今晚數次所發表結果列後、晚間十時十分、發表投票總數為二一六三八三九八票、贊成希特勒者二一五三六九一〇票、即百分之九九點八七、反對者二〇一四八八票、即百分之零點一三、十時半發表投票總數二四五〇一六〇〇票、贊成希特勒者二四二三七九二四票、即百分之九八點九三、反對者二六三六七六票、即百分之一點零七、晚十一時一刻發表投票總數三四三一五四八四票、贊成希特勒者三三九二七〇〇〇票、即百分之九八點八七、反對者三八八四八四票、即百分之一點一三、今晚全城各大街各廣場均置播音筒、隨時報告選舉結果、

◇羣衆高歌◇

羣衆每聞報告反對票時、則呼嘯聲立起、各十字路口、亦有羣衆麕集、高唱「德意志高於一切」與「保衛萊因河」之歌、總理公署前、人山人海、希望仰見元首丰采、俄而希特勒出臨陽台、羣衆歡呼若狂、擁擠之狀、匪楮言喻、以致警察隊伍亦為羣衆衝破、威廉廣場前、佇聽報告結果者、亦極擁擠、並即在其地舉行偉大之示威行動云、

◇德僑參加◇

（卅日柏林電）路透息、德人二千名、由瑞士抵此間、參加選舉、除十餘人外、一律投票選舉希特勒、薩爾區民衆選舉希氏者、佔百份之九九·九、國會議員候選人、決全體明日來京、聽希特勒演講歐局、宣傳部長戈貝爾通令全國人民、懸掛國旗、慶祝國社黨勝利、

（卅日倫敦電）駐英德使館人員、今日乘飛機往科倫、參加選舉、據日內瓦電稱、意大利北部之意僑數百人、在一輪船上投票、在非洲之德僑、亦在德輪穩安陸投票選舉、

◇政策投票◇

（卅日柏林電）路透息、今日侵晨當局發表昨日總選舉之臨時最後結果如下、選民共四千五百四十萬零八千人、投票者共四千四百九十一萬二千人、投贊助國社黨票者共四千四百卅八萬九千人、投反對國社黨者共五十四萬二千人、投反對票者係反對政策、但非表示擬舉非國社黨員為國會議員、因候選員名冊中、無非國社黨員在內也、晚間八時半檢票之結果揭曉、証明國人贊助希特勒者達百分之九十九、希特勒在哥龍結束其選舉演說後、即返柏林、以待選舉投票之結果、數千人集於總理府外者共四十七萬六千八、選民投票之百分數九八點九五、擁護希特勒之百分數九八點七九、投票者僅須書然字或否字、然字表示贊助希特勒之外交政策（其外交政策尤注重萊因地之重設軍備而舉）、否字表示不贊成希特勒之外交、

參加世運足籃球
足球在香港預賽
籃球在北平訓練

（三十日上海電）參加世運籃球選手王南珍、蔡演雄、馮念華、尹裴仁等四人、于卅日午四時乘平滬通車北上、京選手王玉增、王士選、在京候車同行、赴平訓練、又世運足球所選在港舉行、平選手譚福欽已來滬、定一日與滬選手首途、

若杉抵京
將晉京暫代使務

（卅日上海電）日大使館參事官若杉、卅日午三時半、由青島乘青島丸抵滬、日內晉京、謁張外長、報告暫代使務事宜、

中行在美設分行

（三十日上海電）中國銀行在紐約設分行、經理已內定王震屏、

中小學體育細目
教部令本年度實施

（卅日南京電）教部近檔訂高中男生初中女生及小學體育教授細目、除以部令公布外、并分令各省市教廳局、即轉飭所屬中小學、自廿五學年度起、遵照實施、并於學年之終、將施行結果、呈報到部、以使將是項細目、逐漸改進、俾臻完善、

中央黨部組織
國產影片評選會
評選各公司影片

（卅日南京電）中央黨部為獎勵國產影片事業、及提倡良好作風起見、特會同中央文化事業計劃委會、教內兩部、中央電影檢查會、中國教育電影協會等七機關、組織國產影片評選委會、定四月內、開始辦理評選各國產影片公司影片、

救濟漁業
實部請財部籌欵
財部請擬整個方案

（卅日南京電）實部以漁汎在即、漁民需款、請財部飭農民銀行、速籌貸款復興漁業辦法、或酌撥現款公債、以資救濟一案、現財部業咨復實部、以為應先擬定救濟漁業整個方案、俾

粵漢鐵路南段管理局 清明節前後加開臨時旅客列車

南段

行車區間：黃沙至銀盞坳(沿途各站均停)
日期：國曆四月二日至六日(即農曆二月十一至十五日)
加開臨時旅客列車時刻
上行 黃沙站開上午九點卅分 銀盞坳站到上午十一點卅分
下行 銀盞坳站開正午十二點 黃沙站到下午二點

廣三支線

行車區間：省城至三水(祗停佛山小塘西南三站)
日期：國曆四月一日至五日(即農曆三月初十至十四日)
加開臨時旅客快車時刻
西行 (駁輪—西濠口站開上午五點十五分 黃沙碼頭站開上午五點三十分)往石圍塘站 石圍塘站開上午五點四十五分 三水站到上午七點
東行 三水站開上午七點四十分 石圍塘站到上午九點〇六分 (駁輪—石圍塘站開上午九點十分往西濠口站 黃沙碼頭站)

快捷 經濟 便利

清明節前後

四月二三四六日共四天

加開快車來往省港

日常上中下午快車照舊開行

開到時刻

加開快車					
二三兩日	由大沙頭開	上午十一點四十分	由九龍開	上午七點二十七分	
四日	由大沙頭開	上午十一點四十分	由九龍開	上午七點三十七分	下午三點正
六日	由大沙頭開	下午二點二十五分			

日常快車			
往港	飛鷹快車		上午八點一十五分
往港	中午快車	由大沙頭開	中午一點正
往港	飛龍快車		下午四點三十五分
來省	飛箭快車		上午八點三十分
來省	中午快車	由九龍開	中午十一點卅五分
來省	飛星快車		下午四點五十分

黃金補丸

(一)服後手足不冷週身溫暖
(二)服後立止便後餘滴迎風眼濕
(三)服後立止夜便立止腰刺
(四)服後精力充足孕育可期

不識此符號枉作軍人 黃金補丸此符號 也敢問曾受軍訓者

凡男子破身早。犯手淫。多妻妾。過色慾、常遺洩等。必致精稀陽弱。夜多小便。腰剌神倦。眼花耳鳴。迎風流淚。便後返滴。久流虛濁。腦弱善忘。過勞氣喘。口淡作懣。風湧頭暈。身虛血少等。近則辦事無神。遠則子嗣難成。老則不能□□。週年疾病。欲圖救治。請以黃金補丸補之。所費四毫。照單服後。即覺面色紅潤。神足心舒。血旺腦聰。如遇妻室經淨行之。多能成孕。此丸依照驗方精編製法。用蜜糖獸肉汁和藥製成。保無亢燥之弊。

(到處藥房皆有發售)
廣州西堤二馬路 海源藥房總經理

明珠聲片影院
長堤海珠前 自動電話壹二零七壹

今日放影中國大偵探埃及探險空前奇詭緊張諧趣離奇偵探名畫
陳查禮古國探險
快快放影海上血戰鉅片之祖宗
海上霸王

永漢戲院
永漢中路

即日放映美高梅的熱情浪漫談諧巨片
快活新娘
加路林拔主演
下期換映霍士公司勇武香艷巨片
怒髮衝冠
廖雅理士主演

新國民聲片戲院
下九甫路 電話壹零七四零

今天首次放映
瘋狂醫生
科學怪人殭屍
恐怖雙星駭人巨製

中國聲片戲園
惠愛中路財廳前 自動電話壹二九二五號

今天放映
大觀公司粵語詼諧巨片
摩登新娘(下集)
林坤山 李綺年 葉仁甫 大口何 主演
下期放映
婦唱夫隨
不日映••罪與罰

新星影戲院
惠愛中路公園前 電話一七七一八

柯路祖信夫婦主演歌舞巨片
錦繡巴黎
下期映歌王尊保路士主演的歌舞片王
紅髮歌舞團
全美國選四十八位美女拍演
快映[illegible]利蓬島處女美大展覽
(蓬島春光)

中山影戲院
下九甫馬路 自動電話壹二九二四號

即日放映粵語對白歌唱聲片
黛玉葬花
下期放映 粵劇紅伶子喉七主演巨片
可憐女

新新聲片戲院
第十甫馬路 自動電話壹二九二三

今天放映兩個薛覺先一個唐雪卿合演粵語粵曲有聲鉅片
肖郎君大結局
隨券奉贈唐雪卿小照乙幀
下期霍士百萬金圓鉅製描寫兩次世界大戰成因名貴鉅片
(氣壯山河)

天星有聲戲院
永漢南路太平沙 電話壹四八八九

即日映航空技術新奇科學權威空戰片
美國空軍大示威
華爾斯比尼主演
下期一號歌舞片薔薇處處香

海珠大舞台 新日月 即演

最新組織 特收廉價

著名藝員
廖俠懷 鍾卓芳 靚少鳳 黃千歲 陳斌俠
林鷹揚 陳燕棠 喚醒儂 梁艷蘇 郭非愚

日夜登台 決不瓜代
三月卅一日(星期二)

(日) 廖俠懷 鍾卓芳 靚少鳳 主演 **孽緣**
日戲特煩鍾卓芳耍彩帶

(夜) 新戲 **父子與情人**
此劇係廖俠懷著名首本 諸君來看千祈勿怕大笑 怕大笑者請勿來

注意
凡購海珠特別廂房散券一張者每券贈優待券從前本舞台及太平舞台所發之優待券限至四月廿日前有效逾期作廢謹此聲明

四月一日演 **大羅天劇團**
前發優待券通用

大新遊藝場
(惠愛中路)
三月卅一日

粵劇場 (日演)金葉菊下卷 (夜演)皇姑嫁何人
主要角 林少梅 陶醒非

京劇場 連營寨 全本琵琶記

歌舞場 小茉莉 詼諧劇 少林會 大技術

影畫場 女劍俠

預告歌舞場又添三顆明星即日登台

今日播音節目

市府播音台 午間十二時中樂唱片、(一)王湯傑唱插秧歌、(二)月兒飛鳳九叔奔月合唱難兄難弟第一二三四卷、十二時五十分天氣金融節目時刻各項報告、時粵語新聞報告、一時廿分西樂唱片、二時休息、六時卅分中樂唱片、(一)黎明暉唱晚來香、(二)白駒榮呂文成仙月兒合唱金榜掛名時一二三卷、六時五十分天氣金融節目時刻各項報告、七時演講、由廣東省政府担任、七時卅分中樂唱片、七時四十分國語新聞報告、八時錢智演講、由秦仁山先生講論語、八時十五分英語新聞報告、八時卅分特備西樂、節目屆時宣佈、九時粵語新聞報告、九時廿分繼續特備西樂、十時卅分停止、

電車播音台 下午二時中樂唱片、(一)白駒榮呂文成合唱渴解相如、(二)廖俠懷肖麗章合唱過江龍之借實、(三)胡美倫唱碧蓮閨怨、(四)白駒榮倩影儂合唱三娘教子、(五)白駒榮倩影儂合唱金牛挑盒之執手巾、四時半休息、晚間七時十分中樂唱片、(一)白駒榮千里駒合唱拉車被辱、(二)占妃唱奈何天、(三)月兒小燕飛合唱鶯鶯酬簡、(四)合奏小苑啼鶯、一彈流水一彈月、(五)月兒小燕飛合唱愛花情果、八時十分特別音樂節目、由清風音樂社担任、(一)魯治唱祀伏思潮、(二)廣漢傑琵琶獨奏滌操、(三)吳伯熊唱蝴蝶塚邊憶玉人、(四)王文友唱鳳去樓空、(五)黎祖英唱紅豆恨、(六)合奏太平天、(七)李錦新唱[illegible]何處、(八)合奏尾聲、十時半停止、

民航播音台 上午十一時至十二時、(一)唱黨歌、(二)呂文成錢大叔等合奏步步蓮花及醉芙蓉、(三)本公司航務報告、(四)九叔月兒碧雲合唱口花花三卷、(五)本公司票價報告、(六)薛覺先唐雪卿合唱秦淮月之柳鶯相會、(七)本公司飛航時間報告、(八)羅綺雲洋琴獨奏連環扣、(九)何少霞何柳堂等合奏廻文錦、(十)十二時標準時刻報告、下午五時至七時、(一)唱黨歌、(二)白駒榮千里駒合唱淚濕娥眉朝至尊、(三)本公司航務報告、(四)桂名揚銀飛燕合唱火燒阿房宮之哭荊卿、(五)本公司票價報告、(六)大傻月兒等合唱口花花五卷、(七)本公司飛航時間報告、(八)航空天氣報告、(九)西樂、(十)七時標準時刻報告、

廣東軍事政治學校招考學兵

(一)學額一千名
(二)資格 文字粗通體魄健全品行端正身家清白年齡在十八歲以上廿四歲以下
(三)報名 自本年四月一日至二十日在廣州越華路新豐街十三號之一具繳最近二寸半身相片四張
(四)保證 覓一集團軍現役上尉以上官佐一人或少尉以上二人或一本省各機關委任職員或黨部幹事以上一人或殷實商店
(五)訓練期間扣足一年六個月
(六)待遇 入校第一年照一等兵一年後照上等兵待遇所有衣履書籍筆墨等概由校發給
(七)考試日期 四月十五及四月廿二分兩次在本校舉行
中華民國廿五年三月廿四日

高要縣各界籌賑水災委員會代本縣受災各團鳴謝啟事

敝縣於民國廿四年六月因洪水為災各區基圍十九崩決災民蕩析流離慘難言狀荷蒙各機關各長官各善堂及各界善長仁翁慨捐大帮賑款賑品源源救濟俾災民得免為餓殍而缺口亦賴以修復謹代表全體災民同拜福利永誌盛情特代登報鳴謝

三達電氣公司

專門承裝大小擴聲機收發報機無線電台
永漢南路一八三號 電話壹三弍三六號

德國柏林大學醫學博士 馮聲普

前任國立中山大學 本市花柳皮膚主任教授
門診壹圓 留醫弍圓 各種注射由弍圓至陸圓
一切物理化學血清生物檢驗治療均備
德國最新痲瘋檢驗法
(十三甫馬路弍七號)(電話壹六九壹三號)(星期日照常)

一經品題聲價十倍

菜式點心一時無兩

本市長堤大三元。及附設之新廣州酒家。向以貴族菜式見稱於時。且地方陳設維新。男女職工招待之慇勤。故大帮筵席。與隨意小酌。皆車水馬龍。大有門限幾穿之勢。最近廣州律師公會之公讌。計華筵數十席。向該酒家包辦者。即席優該公會執事長員。以及來賓。交口稱譽。大致以菜式豐腴。味勝別家。尤以紅燒包翅。片脆皮鷄。及名貴美點。特別超羣。一時無兩云。

濟除外患

癬癩皮膚濕毒等患其性最頑治理不善每時發時止甚且蔓延遍身傳染他人惟

癬癩皮膚水

乃耑治上述諸患要藥逢毒必清有痕必止又能生肌乾水一經敷用效如响應患者如屢用別藥而不愈者請一試此水也

價目
大瓶五角
中瓶一毫四
小瓶一毫二

歐家全藥房啓
總行廣州一德中路
支行香港永樂街
各埠藥房均有代售

地方

瓊崖區 警衛隊併編完竣
成立四個大隊部十個中隊部

瓊崖區地方警衛隊常備隊併編爲四大隊、茲查瓊崖綏靖委員公署奉到總部發下併編辦法後、即巳分別令飭各縣編練處遵照併編、茲錄其併編辦法及隊號如下、瓊崖區

第四十二大隊 增設大隊部及一個中隊、以瓊山之兩中隊兩獨立小隊及定安二獨立小隊編成、（定安原有五小隊、因批准於冬防後裁減兩小隊、故以三小隊計算）瓊山二中隊二獨立小隊共併編爲第一第二中隊、（各四小隊制）定安三小隊編爲三中隊、該大隊共轄三中隊、大隊部駐瓊山、

第四十三大隊 增設大隊部及四個中隊部、以昌江二獨立小隊、臨高二獨立小隊、感恩一獨立小隊、儋縣三獨立小隊、澄邁二獨立小隊編成、儋縣三小隊編爲第一中隊、臨高三小隊編爲第二中隊、澄邁二小隊編爲第三中隊、（缺一小隊）昌江二小隊及感恩一小隊合併編爲第四中隊、大隊部駐儋縣或臨高、第四中隊部駐昌江、

第四十四大隊 增設大隊部及兩個中隊部、以文昌之兩中隊三獨立小隊及瓊東三獨立小隊編成、文昌各隊數依次編爲第一第二第三中隊、瓊東隊數編爲第四中隊、大隊部駐文昌、

第四十五大隊 增設大隊部及三個中隊部、以陵水一獨立小隊、樂會五小隊、萬寧四小隊、崖縣四小隊編成、陵水一小隊及萬寧四小隊合併編爲第一中隊、（五小隊制）樂會五小隊編爲第二中隊、（五小隊制）崖縣四小隊編爲第三中隊、（四小隊制）該大隊轄三中隊、大隊部駐陵水或萬寧、（附記）一、瓊崖區應增設四個大隊部十個中隊部、二、改編後其隊號擬改爲廣東省地方警衛隊第口大隊、依照上列次序編列、（各大隊所屬之中隊則各按一、二、三、四、五、編列）三、所擬編併辦法、係暫以各縣毘連之遠近及其交通狀況而定、其或有于實地情形未盡妥善之處、仍應由各區綏靖公署詳細考慮妥擬呈報、但以不增加大中隊部之數量以免影響預算爲限、

羅岡洞 籌設合作社
運銷生菓樹苗

廣東省社會教育實驗區、爲啓發農民智識增進農產收益、特會同番禺合作事業指導員在羅岡洞籌設合作社、現將成立者有(一)迳子村農業加工合作社、以製橄欖梅胚荔枝等爲主、已有社員十餘人、(二)在坑園村設樹苗產銷合作社、因該村農民專以種植樹苗爲業、出產以荔枝欖梅柑橙風栗等爲大宗、已有社員二十八左右、(三)在火村設生菓運銷合作社、已有社員二三十八、廿七日番禺縣指導員劉然泰特召集迳子坑園兩村發起人開會商討一切、廿八日召集火村發起人商討一切、現正在辦理立案事宜云、

汕頭設紙廠
開辦費二十萬元

汕頭市政府、鑒于市內失業民衆之多、爲謀救濟及振興工業起見、特籌設汕頭製紙廠一所、經擇定第三區島橋東明火柴廠附近曠地爲廠址、經費一項、擬請省府在救濟費項下撥出二十萬元、聞計劃書經擬就呈建設廳核辦、初步爲製造草紙、第二步製公紙、將來完成後、盡量僱用市區失業人民云、

陸豐縣 改喪禮陋習
禁止喪家宴客 規定奠儀數目

陸豐縣第一區公所、以喪家治喪及親戚弔唁、習俗相沿、每用銀紙圍碟及豬首爲弔唁之禮、而喪家則必開筵宴飲、此種陋習、弔客以有用金錢、市無用之物品、喪家受之、旣無實益、更須筵宴、不特徒事虛糜、且費囘送之煩、亟宜早爲革除、昨特擬具辦法、召集公民會議決定、呈准縣府執行、玆將取締辦法錄下、（第一章）總則、第一條、本規則爲厲行改革喪禮陋習以正禮節起見、謹遵照民國二十三年六月民政廳頒發革除陋習規則喪事十一十二十三各條規定意旨、參照地方鄉禮約之成議爲標準、爰採地方民情而訂定之、以期周行、第二條、本規則製定之辦法、即行刊發區屬各鄉鎮里長副勸導負責監察、倘有故違者、得隨時強行制止之、或加以取締、及轉報區公所處置之、（第二章）辦法、第一條、絕對禁止喪家出帖請客宴飲、如內戚執紼送殯及幫治喪務者、祇准用素菜便飯相待、不得出帖開筵、違者依照罰則處辦之、第二條、親朋吊唁、一律改用現儀、絕對禁用銀紙圍碟、（例如奉送銀紙者）折包楮儀一毫、（圍碟者）折包碟儀四毫、至因情誼多少、悉聽自便、倘有故用紙碟者、依照罰則處辦之、第三條、姻戚吊奠者禁用豬首五牲、一律改用奠儀、以一元以上最低限、多則聽人自便、倘有故違、依照罰則處辦之、（第三章）罰則、第一條、如有喪家出帖請客擅敢開筵宴飲者、按其輕重、處二元以上二十元以下之罰金、或繳拿戶丰送警羈押、處二天以上十天以下之拘役、第二條、查獲吊客故用紙碟爲吊禮者、即處以加倍罰金、（例如銀紙處罰四毫、圍碟處罰八毫）第三條、查獲吊奠故用豬首五牲爲祭禮者、即處二元以上五元以下罰金、（第四章）本規則如有未盡事宜、得再議補充、呈請縣政府核備之、第二條、本規則製定節約公佈日施行之、

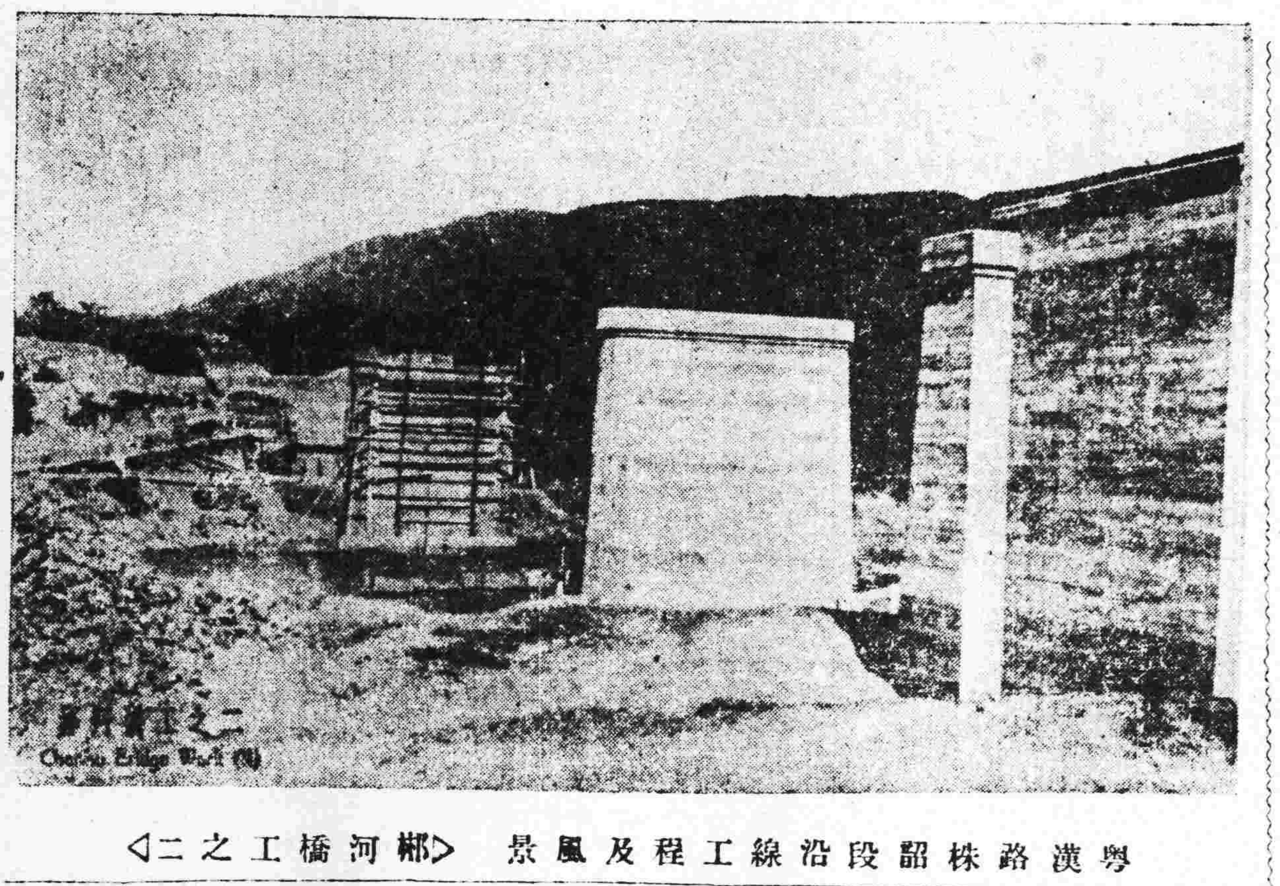

粵漢路株韶段沿線工程及風景 〈郴河橋工之二〉

惠陽縣 裁公安分局
定五月一日實行

政民廳爲節省各縣行政經費、裁減各縣公安分局、將公安分局負責事宜、交由區公所辦理、查惠陽十四區中、祇第十二區稔山未設公安分局、經民廳視察員鄭里鎮視察後、認爲僅附城公安分局仍舊保留、其餘十二個分局均應裁撤、縣府奉令後、聞巳定於五月一日實行、至裁撤之後、由縣府於每區中委派巡官一人、協助區公所辦理區務云、

東江船戶 請減碼頭費
民船工會據理力爭

惠州南城沿河碼頭、自惠廣華成航業公司統承後、着各江帆船每艘每月繳納百餘元、各船戶以當此不景氣之年、焉能有力負此鉅欵、遂聲請核減、惟未獲邀准、各船戶迫得落貨開行他去、又被該公司報警制止、各船戶以繳納碼頭費係應盡之義務、不過刻因數目關係、現未商妥、而落貨係船戶自有之權、該公司豈能制止、因此于二十八日聯請縣民船公會援助、轉詳列憲請示辦法、該工會據報、巳決定據理力爭云、

鶴山縣 考核經訓教員
調查鄉鎮公所經費公佈收支數目 分各區鄉組水利造林生產合作社

鶴山縣府昨開縣務會議、議決(一)關於各鄉鎮公所經費、派員親往調查、由自治科擬定表式、以備塡報、(二)關於各鄉所極路橋、由建設科派員會同各區公所派員沿路視察、並令各區公所每五日派員巡視一次、如有損壞、應照章辦理、(三)關于各區鄉鎮公所每月收支數目、飭令造報核銷、並公佈週知、(四)關于縣屬各校經訓教員、飭各督學于查學時認眞注意考核是否稱職、(五)關于調查多種雜粮、以憑獎勵、一案、令行各區公所查報、(六)令各區鄉組織水利及造林生產合作社、

化縣發雜粮種籽

化縣縣政府、日前撥款購買爪哇蔗種、東莞白稻種、免費分發各區農民試種及設場蕃殖、以期推廣農業改良農產、最近復奉南區綏靖公署發來黃豆種籽七包、共九百餘斤、花生種籽十五包、共一千餘斤、當即照數分配、交由各區區公所分發農民種植、計全縣共有七區、每區發黃豆一百二十斤、花生一百四十斤、其餘則交縣立第二苗圃、昨已將辦理情形及分配辦法、呈報南區綏靖公署、

抵押 憑中按受永安堂林成所有廣州市芳村分局內上芳村吉地一段深濶照土地局登記證圖爲準經交定立帖訂期本年四月廿三日立約交易如有轇轕者請向林成理妥一經交易本堂便取得抵押權無論如何與此地無涉此佈 朱燮堂啓 182

廣州 香港 **大中洋行** 專驗疑難目光 精配各種眼鏡
□發售□
美國皇后眼鏡 每對十元
美國閃光眼鏡 每對十八元
德國保險眼鏡 每對十二元
德國學生眼鏡 每對六元
德國經濟眼鏡 每對六元
平光、近視、散光、老光以及一切疑難光度均有
吒力克、克羅克、羅斯福、康爾能、蔡司朋克、水晶、茶晶、鏡片俱備
驗眼配鏡價格特別低廉

美容妙品
外搽 美容素 能使肌膚白嫩搽後光艶異常加服美容丸効力尤著（每盒一元）
立除 暗瘡藥 暗瘡即面皰極不美觀此藥搽後即效可無疤（每瓶一元）
立止 臭狐藥 腋下臭狐爲社交缺點此藥功効如神一搽即好（每瓶一元）
雀斑乳 雀斑極礙美觀雖玉貌花容反爲醜矣此藥七天退除（每瓶一元）
外搽 生毛藥 能生毛髮病後產後血弱髮脫毛禿或瘡痂搽之即生（每瓶一元）
化髮 拔毛藥 不應生之毛搽後數分鐘立可化盡並無痛苦亦無斑痕（每盒一元）
立治 白髮藥 功效極奇可將黃白鬚髮立變光艶黑色（每盒一元）
廣州高第路大中洋行經理 敝行經理各藥各埠各藥房均有出售

志成英文打字社招男女日夜班免費生兩月畢業 隨時入學 學費堂費保証成功免收 ▲社址：永漢南路東橫街口

昌興輪船公司
（皇）（后）（船） 巨大・快捷・舒暢・膳食豐美 招呼妥當
由香港往上海日本域多利雲高華兼駛駐美國夏灣西印度及南美洲等埠 各船開行日期如后 由港開行
坎拿大皇后 經櫃香山 國曆四月三日正午由港開行
俄國皇后 國曆四月十七日上午七時由港開行
日本皇后 經櫃香山 國曆五月一日正午由港開行
亞洲皇后 國曆五月十五日上午六時開行
寫字樓廣州市六二三路廿八號電話壹四五零

廣東禁烟局通告 查本局原用欖方形職員證章佩用已久現定於四月一日從新換發圓形深藍地菊花式金邊銅質證章正面中嵌黨徽上鐫廣東禁烟局下鐫證章等字樣背面鐫有號數除飭屬換領並同時將舊證章取銷外特此通告週知（三三一）

商辦廣東銀行廣州分行開投產業通告 本行產業奉准由三月二十三日起每日下午二時在西堤大馬路本行內當衆明投但每日應投之產業均挨次分段編列預先佈告粘貼行內除另將產業底價及開投辦法印寄外特再通告如欲投置產業者請即移玉來行取閱辦法競投爲荷（〇四一）

廣利航業公司告白 啓者本公司自置堅固鋼板快捷輪船名 S. S. Tai Seun Hong
大順康有客牌 來往廣州香港每日北海海防等埠船內從新配置頭二三等客房寬闊美備爲利便高上客商講求經濟增設特式官艙脚價格外從康如蒙惠顧包分滿意貴客搭船付貨請到本公司面議無任歡迎
准 夏曆 三月 初九日落貨 初十日下午啓行 往海口北海海防等埠
廣州代理處 香港下諸道西二十四號二樓 廣利航業公司電話二六五七六 與隆一卍路五十一號電話一七六四 **恒豐行啓**

總統船 美國 △船期廣告▽ 美國郵船公司 大來輪船公司 自動電話 壹式式叁
本公司有堅固快捷輪船多艘來往中美各埠茲爲利便游客起見自大加改良後凡有貴客搭本公司各總統頭等船位如欲沿途上埠游玩隨便上岸該船票隨時搭本公司各總統亦可通用貴客光顧幸祈留意焉
▲往上海神戶橫濱檀香山舊金山羅省巴拿馬忌利士杜步轉亞灣拿紐約南美洲中美駛西印度波士頓花亞洲及花旗內地等埠船期列下 林肯總統四月七號三月六日星期二晚半夜十二時開行
▲往上海神戶橫濱域多利咸水埠舍路轉駛加拿大內地波士頓紐約美國內地亞灣拿千里達占美架及西印度各口岸等埠船期列下 麥堅利總統四月十號三月十九日星期五晚半夜十二時開行
▲往歐洲及美國各埠道經小呂宋新架波孟咪庇嚕等埠及直往波士頓紐約亞灣拿等埠各船期列下 喜士總統四月十一號三月廿日星期六朝早八點開行
香港往大埠（舍路特別等）美金弍百元
本公司在沙基路肆號二樓 大來輪船公司啓

廣九鐵路

四月一日起

大沙頭 石龍 深圳

三站實行貨物負責運輸

貨物負責運輸有下列十大優點

(一)貨物直接交收
(二)不必隨車押運
(三)如同買有保險
(四)運送時間準確
(五)不須自己裝卸
(六)運費容易核算
(七)貨物保無損失
(八)絕無其他雜費
(九)免除居間壟斷
(十)免除一切障碍

各行客商欲知詳細請到取閱『廣九鐵路負責運輸客商運貨須知』

車務處電話一七一五二、一三七八五 大沙頭站長室電話一一四二一一

市公用局最近施政概況

—市府紀念週中李仲振之報告—

市轄機關工作人員、昨(卅)日上午八時半在市府大禮堂舉行總理紀念週、由劉市長主席、領導行禮如儀後、隨由李局長仲振報告公用局工作概況、茲錄其詞如下、今天紀念週、輪至公用局報告、兄弟謹將最近工作向各位報告、(一)

自來水管理處安裝本市街喉進行 現在廣州市建設日繁、關於市民用水問題、最關重要、有許多地方、未有水管安設或水管殘舊、所以急需布置妥當、以利市民、此種計劃、自來水管理處一二年前經已規定、現在最近安裝係第二三期及東山新河浦等處街管、共一十五線、即小北路天香街德宣西城直祖廟前孚通街至文明路永漢南路長庚路文德路東門口西門口大石街蓮塘北路東山新河浦第一監獄惠愛路孚通街至舊部前等、計六吋四吋水管共二萬七千九百二十呎、業已招商開投、不日便可興工、大約至今年暑天未有水到的地方、當可解決、(二)

自來水管理處還股情形 自來水管理處收回市辦、經已七年、水廠亦已改良、又設有新水廠、營業狀況、亦日有進步、關于償還前公司股份本息、係分為十二期清償、應償還之數、計一百二十三萬九千四百五十六元九毫 仙、截至年底第八期止、總共已償還七十五萬九千六百五十三元八毫二仙、計未償還之數、為六十七萬九千八百零二元零九仙、(三)

廣九車站 前營業汽車停車場移設廣九三馬路、查白雲路近廣九車站右便一帶、原設有營業汽車場位、係利便營業汽車在此停候接客、現查此處車輛衆多、該停車場位對於交通極有妨碍、亟應遷移別處、以求適合、現經將該原日營業汽車停車場位移設廣九三馬路、比原停車場位較為妥當、且不至紊亂交通秩序、(四)

公共汽車照費案情形、公共汽車請免照費、此事報紙早已登載、現將此事內容向各位畧為報告、本市交通網完成實行後、市內交通經已解決、各路線均已有承商照章投承、定本年一月一日行車、承辦章程第十條規定各車須一律繳納牌照費、各承辦公司於二十四年十二月底聯同到局請求免收照費、敝局以章程規定、未能照准、各公司仍不照章繳納領牌、致一月一日全市均無新車行駛、當時即向市長報告請示、旋與各公司會商結果、由各公司人具結限十天內具繳照費、先發牌行車、是以此項新路線車輛一月二日開始行駛、至各商請求免收牌費理由、以三年前各長途車亦無繳照費為詞、不知此係一時權宜辦法、因當時長途汽車破產、提出救濟辦法、如增加座位、更改路線、減餉、星期六及星期日准領特別牌等等、至于交通線網成之後、各車路線已另訂章程、招商承辦、對於舊時辦法、當然取銷、實不能引為口實、況承辦章程第十條已詳為規定、各商於投承伊始、自必熟加審慮、既已自願遵章承辦於前、斷不容又行翻異、所以照費一項、新商必須繳納、隨後由長途汽車同業公會提起訴願、經本府判決訴願駁回、本案辦理經過大畧如此、

此外本局對於各公共汽車取締情形、兄弟順便約畧報告、(一)嚴限依照規定時間行車、關於開車收車時間、係規定上午六時開車、下午十二時收車、各公司多有違背有上午六時半開車、下午九時或十時收車、經已嚴令各公司依照規定時間行車、以利交通、(二)其他事項、關於車上鐵閘、八九年前加拿大公司承辦時已有鐵閘、及後市營汽車由兄弟辦理時、亦設有鐵閘、鐵閘之設置、係為防範搭客上落之危險、現在更有太平門、係備遇有危險時以為搭客逃走之用、至於窗口安設鐵枝、係防搭客頭手伸出窗外、為車撞傷而設、因從前有搭客伸頭伸手出窗口外、致為別車所傷而致涉訟、故設橫鐵枝於窗外、以為防範、所以遇有行車時不關閉鐵閘等事、即予取締、至於車廂內之清潔問題、亦隨時派員查察、飭令勤於打掃、以重公衆衛生、此為公用局近數月來辦理各項之大畧、

工局取締

緩繳渠費法

五月一日起加一處罰
十六日起加一五處罰

市工務局以改建第六(即東橫仰忠等街一帶內街、第十一即狀元坊晏公街一帶內街、兩段渠道工程、將近完竣、而兩旁舖戶尚多未繳渠費、於進行工作、影响甚大、昨特擬具緩繳處罰辦法、呈請市府核示云 竊查職局呈准改建本市第六第十兩段內街渠道工程、久經開工趕築、並奉核准、規定所有工料費用、向兩旁舖戶征收、關於此項應征渠費、亦經一再佈告依限完納、免誤工程在案、現查逾限日久、工程即將告竣、而延未完納者、估總額三分二以上、工程費欠支尚鉅、似非妥定處罰緩繳辦法、不足以資懲勸、而利工作、茲擬依照關路成案、由本年五月一日起至十五日止、為加一處罰征收時期、五月十六日起至月底止、為加一五處罰征收時期、以期催促欠繳各戶、赶速於本年四月底掃數清繳、如仍屬延不繳納、則執行上項處罰辦法、是否有當、理合備文呈請察核、敬候指令祇遵云云、

公共汽車

須遵時行駛

上午六時開車
晚十二時收車

本省公務員軍訓第一總隊長黃民政廳長林翼中、日前據所屬公務員報稱、以市內各公共汽車公司、對於開車收車時間、多不遵照、以致乘車前往軍訓、時有阻碍、懇轉市政府令公用局整飭、以利交通、公用局長李仲振奉命後、為切實使各該公司、依照規定開收車時間、每晨開車、務于六時到各該公司路線總站開車、必須下午十二時、始能收車、並為慎重起見、該局交通課、擬具辦法、飭各公共汽車公司切實遵照、其辦法、(一)各公共汽車、務于上午六時到各該路線總站開車、下午十二時收車、(二)各公共汽車開車後、如有車陸續駛到總站者、先到總站者、不得停留五分鐘、務于五分鐘內、再行開車儎客、(三)各公共汽車行駛經各馬路轉角、不能超過原開行速度三份一以上、(四)各公共汽車之鐵閘、務須切實留意開閉、(五)各公共汽車每晨須洗掃一次、方能開車儎客、

自來水處

維持公用水

不得取為營業用

廣州市自來水管理處佈告不得取用公共龍頭之水以為營業云、為佈告事、照得全市公共龍頭、及有益公衆衛生而設、係為利便貧民、乃查有取用公共龍頭之水、以為私人營業之用者、似此、罔利營私、不顧公益、自應設法取締、除分函飭設有公共龍頭各坊衆、請隨時協助查禁外、合行佈告市民知照、嗣後公共龍頭之水、切勿用為營業、如敢故違、一經查確定卽嚴行究辦、並將該處龍頭截去、仰各知照 切切云云、

米糠米機公會

呈請政府勿遽禁米出口

據謂米貴有六因與米出口無關
請通令各縣政府不得私擅遏糴

廣州米業同業公會(即零沽米商)呈請政府禁米出口、業經省政府令行粮食調節委員會議復候核、昨廣州米糠發行同業公會、米機業公會、以米價高漲、別有原因、特聯銜將本省穀米運銷情形、具呈各機關、請求對於米業公會所陳勿予接納、以免損害農村、窒息商場、

原文 云、竊屬會近閱報載、廣州市米業同業公會呈請政府禁米出口、其所持理由、謂米價騰貴、非禁米出口、不足以維民食、等語、查谷米價漲、別有原因、而粮食調劑、應統籌兼顧、不深察物價騰貴之由、而貿然主張、不斷為惡劣之宣傳、影响所及、各屬產米區域咸起恐慌、私擅遏糴、遂使米價失却平衡、妨害民食、莫此為甚、竊本年米價昂貴、起自政府變更幣制、加二收買白銀之後、凡百物價、均呈昂貴、為自然趨勢、不獨谷米為然、即什粮中如花生仁一類、去年每担沽價八九元、最近每担沽價一十八九元、超過原有價格一倍有奇、未聞社會人士震其價昂、

谷米 一類就、以金風雪而論、去年內地豐收、米價最賤、雖大帮土米源源出口、運往外省、而金風雪仍跌價至每担七元五角、現在金風雪沽價一十元零三角、雖較去年為貴、然較諸最貴時期、恰為適中價格、乃零沽米商中之少數私人、大驚小怪、譸張為幻、日以米價騰貴為口實、大肆宣傳、形成現有之嚴重局面、其用心殊不可解、

至若 米貴原因、則法幣推行、各縣尚未普遍、鄉農出售谷米、仍多以白銀為本位、敝行採辦谷米、以法幣計算、照仲成本、無形中每百元增多一十元、此其一、安南暹水高漲、去年西貢紙一百元值港紙一百一十元之譜、本年西貢紙一百元值港銀足達二百元、故安南穀去年每担值西貢紙二元、到港後成本值港銀三元左右、本年每担值西貢紙一元六角、而到港後成本達港銀四元有奇、可見滙價高漲、雖出產地之安南、谷價跌落、仍未能填補外滙不平衡之損失、此其二、土米與洋米價格比較、安南米現在由香港運省、連同洋米稅在內、上米每担值法幣一十二元餘、中米一十一元餘、下米約十元五角、暹羅上米每担值法幣一十三元、中米一十二元、米碌亦達十元、

本市 土米價格上米每担值法幣一十一元餘、中米十元零六七角、下米九元五六角、故洋米與土米比較、洋米內負担米稅過重、每担價貴一二元有奇、洋米運省不化算、此其三、土米出口、係運往冀魯等省、供旅居該地商埠南方人之糧食、蓋冀魯等地、只植高粱大麥、而不產稻米、往日南人北居、俱食洋米、今洋米有稅、轉食土米也、況所運去者、以上米為多、本省潮梅等處、亦有來廣州採辦 因土米流通國內、免征米稅、外省及潮汕商人、捨此往彼、正與政府救濟農村之旨、適相符合、

設若 實施禁出外省、則潮汕商人、何難長向江浙等地採辦、則粵省農商、何異作繭自縛、詎外間不察、謂本省谷米僅足數月之糧、轉運出口、內地粮食、必告缺乏、此種論調、不特大背事實、且引起無知之驚 相驚伯有、此其四、查本省地瀕 海、交通便利、洋米運粵、最為快捷、即以屬會商號最近一月以來辦入洋米洋谷不下十餘萬包、更有鄰省廣西等處、源源接濟、則出口數量、曾不及入口百之二、此可稽之海關稅局兩機關而無訛、此其五、

商場 貿易、貴乎流通、本省土谷米雜粮之運粵、所謂酌盈濟虛、于國計民生、有莫大關係、況兩年以來、數月以前、七米大帮運往外省、不獨米價未見高漲、即向來大宗進口之洋米、亦絕少運入、則最近米價騰貴、非關土米出口所致、無待煩言、此其六、基上事實、可見土米陸續價高、皆由各鄉法幣未普遍、外滙不平衡、境內互遏糴為主要原因、與土米出口、並無關係、今廣州市米業同業公會、

貿然 呈請禁米出口、實未審本省粮食情形、故屬會對於禁米出口之議、未敢附和、因土米禁止出口影響之大、不獨農商受困已也、即營個廣東之繁榮、亦間接受累、譬之人身、梗腰梏頸、自窒血脉而取病、其愚孰甚、溯政府佈告征收洋米稅之初、同時頒佈國米流通國內之令、復飭鐵部貶減運粮脚費、均列入保護國內農產方案、定為國策者也、今廣州市米業同業公會竟以遏糴之封建思想、請求禁米出口、何一無眼光至此、

總之 粮食問題、關係全民、凡所措施、不可輕率從事、而致影响大局、抑有進者、中山縣政府因調查存米數量、於本年三月十七日起、禁止谷米出境、開全省各縣遏糴之漸、此例一開、其他產米各縣、相繼效尤、不獨徒苦農民 窒息商場、各地經濟、受其重大損失 所有都市及其他缺谷米地方人民粮食、從何接濟、其為害曷可勝言、屬會全行業務、首當其衝、理合備文呈請察核、伏懇俯察效慮勿予接納、並懇令行中山縣政府立卽解禁、及通令各縣政府不得私擅禁米出境、以利流通、而維民食、實為公便、除分呈外、謹呈云云、

兒童節日

車輛須慢駛

—公用局之佈告—

市公用局昨佈告云、現准廣東省兒童節擴大慶祝籌備會函開、查本年四月四日兒童節擴大慶祝事項、經由省市黨部省市兒童年會施委員會邀集有關係機關團體於三月十七日在省黨部舉行第一次各界籌備會議、組織籌備會、訂定擴大慶祝辦法、通過各案、茲查辦法第九項、規定本會函請省會公安局、市公用局、是日公私車輛、均須慢行、相應錄案檢同慶祝辦法乙份、函達貴局希煩查照辦理為荷、等由、附送兒童節擴大慶祝辦法乙份、准此、查本年四月四日、為兒童節擴大慶祝、屆時市內各馬路、遊人定必擠擁、關於是日各種車輛在各馬路行駛、概須慢行、以免危險、而利交通、除分令外、合行佈告、仰各車輛駕駛人一體遵照、毋違云云、

—◇百貨公司 贈獎七大◇—

四月四日為兒童節、閘內堤及惠愛路兩大新公司、特提出總值五千元之物品舉行大贈奬、由四月一日起、一連七天、特別歡迎兒童遊樂凡顧客無論男女、携有十四歲以下之兒童到該公司者、均送抽獎券一張、憑券到二樓抽獎處領獎、所獎者凡兒童日用物品食品文具玩具等、每張券均有獎、不落空、不費分文、除抽得奬品外、每人送天台人塲劵一張、俾到天台遊樂場隨意遊樂、

工局佈告

保護馬路樹

不得任意毀折
如違按規嚴懲

廣州市工務局昨佈告云、照得本市各馬路兩旁或中心樹木、因被各種建築間有毀折或枯朽者、現當春季、經已次第補植完竣 惟沿途居民、對於該項路樹、任意攀折毀傷、更有歹徒竟將樹架竊去、以致樹木失所扶持、妨碍生長、須知此項路樹、足以調和氣候 庇蔭行人、關係至為重要、其保護規則、早經本局佈告執行有案、今市民竟有不知遵守者、對於市政進行、實蒙妨碍、為此再行剴切佈告、仰市民人等一體遵照、嗣後對於路樹、務須遵照規則、注意保護、如有任意將其毀折者、一經查確、定必按照規則、從嚴處罰、決不寬貸、其各凜遵云云、

兩益壽會

會款攤派額

已登記共二千餘份
以月計每份得一仙

本市兩益祥人壽會倒閉清理攤派一案、業由公安局廣州市商會分別佈告定期本月一日開始攤派第一期款、查該期攤派數額、昨由市商會核定、函知公安局、計該人壽會之會份總數為八千餘份、現在已登記者為二千八百餘份、攤款標準、係以月為單位、現查市商會將已登記之二千八百餘份核計、共供過會四十餘萬個月、本可將該會所投得之產價一萬二千餘元勻均、但恐該項會份人尚有道遠未及適知來會登記者、一旦以此數額分攤、難免有向隅之憾、該會特再商准公安局同意、一面展期舉辦登記、一面分為兩期派款、至第一期派款辦法、係將未登記之會份列入攤派範圍、約計會份八千餘、共一百二十餘萬個月、以一萬二千餘元投價平均、每月得款一仙、第一期如登記期滿後、尚有餘款、則撥入第二期攤派、

懸賞緝拿

毀墳滅骨匪

墳山公所通告

本市第一津清查墳山公所將新定懸緝毀墳滅骨山匪辦法、通告如下、(一)拿獲毀墳滅骨山匪、首犯每名賞給花紅銀四十元、從犯每名花紅銀二十元、(二)拿獲在山場偷掘石碑石界拜桌后土等石山匪、首犯每名賞給花紅銀一十元、從犯每名花紅銀五元、(二)查得山匪伴僻靜處及樹林內、將舊碑舊界拜桌等石、洗鑿字跡、以圖出售、能當場拿解者、首犯每名賞給花紅銀一十元、從犯每名花紅銀五元、(二)指証各石店私買舊碑等石、証據確鑿者、倘係墳主查獲、即將該石把回給領、倘係別人舉報者、即賞給花紅銀二十元、將該石交鄉局保存待領、并將該石店司理、轉解官廳從嚴懲辦、以上各條、人贓并獲、由本公所訊明、轉解官廳審實定案後、該花紅銀即在本公所當堂給發、決不失信云云、

廣東銀行產業

昨繼續開投

—地產十二宗—

商辦廣東銀行上星期開投產業情形、迭誌前報、昨為第七日、到投人數比前增多、是日開投者全屬地產、計宿字六宗、成字三宗、玄字四宗、合共十二宗、茲將底價及投得結果錄下、宿字第一號地約卅二井、每井底價一百〇五元、宿字第二號約三十井、每井底價一百零九元、(以下底價均同)、宿字三號約三十井、宿字四號約卅井、宿字五號約卅井、宿字六號約卅井、成字一號約卅井、二號約卅三井、三號約四十二井、玄字一號約廿六井、二號約卅井、三號約卅井、四號約卅井、競投結果利源以每井一百一十三元投得、謙德以每井一百一十元〇五投得、百誠以每井一百一十元投得、

地籍編訂人員

中途離職受處分

各員須填具志願書

市土地局昨開局務會議、討論整理地政計劃、(一)第一課提議、關于上次議案、對于登記收件欠缺事件通知書、應採如何格式案、(議決)由第一課將所有欠缺事件擬定、列舉於通知書上、由收件員逐項查註通知、(二)主席黎國材提議、查本局地籍圖册編訂處職員、係負担辦理該項特定工作之義務、自不得半途擅自離職、貽誤公務、擬將該處職員、一律填具志願書、服務至地籍圖册編訂完竣為止、一經填具志願書、如中途離職、嚴予處分案、(議決)通過照辦、

處罰售無照火酒

財廳令菸酒稅稽征所遵照

財政廳昨指令廣州省河統稅菸酒稽征所云、呈一件、為關於無牌照沽火酒者之處分辦法、似應與洋酒相同、請核示遵由、呈悉據呈火酒牌照沽率向例依照洋酒牌照分甲乙兩等課稅、其無牌照而沽火酒者之處分辦法、似應與洋酒相同、即按照章程第五章酒稅罰則中相辦理等情、應准如所擬辦理、仰卽遵照云云、

全市女職員調查

—限下月辦竣—

廣州市婦女會整理委員會日前為謀改善女職員生活、並明瞭其狀況起見、特舉辦全市女職員調查、製定表式、分函各機關團體學校塡復、事經兩月、工作大部完竣、全市各機關之女公務員已調查完竣、惟尚有等團體因事請多延誤、現為迅速完結、特派該會委員杜華英、幹事戴鏡貞兩人、負責催促調查、務於下月十五日前結束、

大埔會改選董事

選出蕭冠英等十一人

廣州大埔公會、於黃花節日、假座廣州大學禮堂補開年終大會、選舉第六屆董事、是日到會人士、不下五百餘人、市黨部公安局社會局均派員會同監場指導、公選舉結果、以蕭冠英、鄒卓然、范劍江、鄒愛孚、袁進安、劉審笙、蔡德明、楊曾仰、范蔚華、陳錦成、田震國等十一人得票最多、當選為董事、至會員張鳳桑、則因濫用公款、違犯會章、除限令將用過款項繳還外、并予以開除會籍處分、

新聞養成所

同學會昨日成立

新聞事業工作人員養成所特別組學員、為研究學術、聯絡感情起見、特組織同學會、敦請該所所長鍾超羣為會長、并推定七人分配七部辦理會務、經於昨(卅)日假座民教館舉行成立典禮、極一時之盛、是晚并開游藝大會、敦請和平中學女教職員担任表演「一隻馬蜂」話劇朝曦社担任音樂、南中小學担任歌舞、并由該所學員表演「非眷臭間」話劇、直至下午十二時始告散會、

瑣聞

□財廳昨令廣州舶來農稅局遵照、舶來「香末」列入征稅範圍內、不准抽收、

□清明節將屆、附省警隊決分赴各郊保衛掃墓、河南三區所已派定某隊保護某地、任務一連七天、

□中區署捕獲冒軍獵艷歹徒林石英、昨(卅)日解憲兵部訊辦、

□兩廣象棋比賽報名者甚踴躍、函聘黃松軒曾展鴻郭鵬蛟為評判員、

□昨(卅)日上午二時十分、大北門外流化北約李廣昌茶寮失火、至三時始撲滅、計燒去該寮全間、餘未波及、

□煤油公會今(卅一)日開會討論財廳減縮渣額案、

報告省黨部工作

黃麟書在省市黨部紀念週中

在經費有限中求工作緊張
欲求生存須支出生存代價

省市黨部於昨(卅)日上午九時、在南堤省黨部大禮堂聯合舉行總理紀念週、計到省市黨部委員全體工作人員、暨本市各區黨分部委員黨員等數百人、行禮如儀後、由省黨部常委黃麟書作如下之報告、

各位同志、今天紀念週、省黨部關於黨部派兄弟担任黨務報告、省黨部的黨務工作、大致都是依照以前一樣的進行、不過我們常時自己

檢查自己

覺得過去的工作、仍不免進行遲緩、因此我們想使到省黨本身的工作與各縣市黨的工作要緊張、要更有效果、因此這兩個星期內省黨部曾有兩次執委會議、均討論此種問題、同時特別召集一次執監委員談話會、以決定此問題、因為我們想緊張及增加工作的效果、不能不要從各方面去努力、我們要使各縣市黨部能和民衆愈加聯絡、與地方政府及其他自治機關軍事機關、都能一致協同去努力、并使此種工作有效果、在人材經濟容許之下、能緊張而有效果、但是甚感覺各縣市黨部現在的經費與現在担任工作的同志、兩方面都不能充分、因為各縣市黨部、在此數年來、祇有減少經費而無增加經費、以前各縣市黨部、除向省黨部直接發給經費外、尚有地方上之補助、由數百元至千元不等、不過我們感到、當中受政府補助之縣市、牠的經費的來源、有的近於苛細擾民、我們為着黨為着民衆、應該要取消苛捐雜稅、而此種地方上經費補助之來源、剛與我們之本旨互相矛盾、因此我們對於地方上之補助、其近於苛細擾民者、應予取消或停止補助、我們須知近數年來政府厲行三年施政計劃、取締各種苛捐雜稅、自然對於黨部受補助的而為於苛細者、亦不容許、因為此種原因、各縣市黨部經費、亦有漸次減少而無增加、但我們一面又要

工作緊張

及有結果、而經費又不能增加、在此種情況之下、省黨部為各縣市黨部打算、應想方法補救、因此我們就有加派人員幫助各縣市、使各縣市在固有職權之上、而得到省黨部派來人員的幫助、各位都知道、以前曾派出總務幹事到各縣市協助縣市黨部工作、所派出之總務幹事、是受過黨的長期訓練、因為省黨部以前曾舉辦黨務工作人員訓練所、其中學生班、招收之學生、均為中等學校畢業者、分別程度班級、經長期的訓練、後來又將該所學生送入燕塘政治班訓練、經過黨的訓練與政治訓練、同時又受軍事訓練、畢業後有一部份派去各縣市為總務幹事、其生活費、均由省市黨部支給、此種辦法、經行之有年、不過總務幹事是受縣市黨部支配的、現擬加派指導員 其權力高出於縣黨部委員之上、是受省黨部之命令、代表省黨部、直接可指揮監督縣黨部、至於此種指導員之資格、是以在黨有地位、辦黨有經驗、及有相當學識之人任之、現擬依照此種標準資格公用攷取、攷取後即分派各縣市為指導員、如此來、各縣市黨部的經費毋須增加、而工作人員則事實上加多、且公開選攷、拔擢眞材、派赴各縣、無地方成見、自能公正從事、相信以後各縣市黨務工作當可緊張、而對於政府及其他各機關與人民各方面、亦可因此而增加信仰也、但是黨部既然增多如許多量的人員、必須有相當之經費、方克有濟、是則吾人必須增加經費、不然、須知本黨現有共同之主張、即為對於

黨部經費

只求減少、不得增加、現在我們黨部的經費、是由政府撥來、不能不說是由政府補助、既由政府補助、則不應使政府增加負担、所以只有在已有的經費當中設法節省而已、各位同志都已知道、去年本省黨務經費、由一百三十餘萬減至八十萬、此種經費之裁減、初原出於省黨部自己自動、當時原減至一百萬、後因政府再有八折之通案、遂實減至八十萬、所以經費方面、現極感困難、但是經費減少、是否而影響黨務、吾以為各同志苟能協力一致、共同努力、雖屬裁少經費、亦不因此而受影響也、我們在經費縮少之下、又須增加工作效能、則非由黨部本身節省不可、所以現正在攷慮如何辦法、使省黨部本身可以節省經費、我們感到現在各縣市黨部經費如許短少、而省黨部經費則比較太多、相差懸殊、兄弟記得去年出席中央五全代表大會時、有許多省市黨部的同志、向中央請求、謂中央黨部經費太多、而省市黨部經費太少、擬請將中央黨部經費減少、撥為增加各省市黨部、此種情形、比之現在各縣市與省黨部之間相彷彿、雖然各縣市黨部沒有這樣請求、所以我們感到省黨部應極力節省經費、以彌補各縣市黨部之不足、此種意思、係省黨部執監委員談話會、決定整理黨務之方、兄弟不過先為報告而已、至其詳細辦法、尚須繼續討論、但此種意旨、確為推進黨務有效的辦法、一面希望各位同志體念現在黨部改進之要求、大家一致同心協力、實現此種方案、甚至犧牲個人、亦須完成此種對黨部改進的整個計劃、這是最近省黨部較為重要的事情、其次是省黨部去年徵收免除

預備黨員

程序之黨員、經奉中央准予發給黨証者、共有八百一十八名、其中除因通訊地址不明無從發給者五十餘名外、餘均照發淨盡、至預備黨員黨証、亦呈奉中央准予發給、共計四萬九千二百二十份、其中除廣州市各學校及個人介紹者、須侯召集、宣誓後始行發給外、其餘在各縣市者、概於本月內分別發給清楚、但查前有「凡領有黨証之黨員應行普通黨員宣誓」之規定、故同時通令各縣市黨部於轉發黨証時、須先召集應領黨証之黨員舉行宣誓後、始行對相發給、以符定章、再次最近拓大、

民族主義

之宣傳、此是由西南執行部決定、命令各機關協同組織、現正在進行當中、并通令各縣市黨部進行、又我們知道、最近民衆防空委員會、有決議再征收租捐之舉、分四月份及六月份征收、不只限廣州市、其他各地如汕頭江門佛山北海及海口各處、亦同樣征收、這點希望本黨同志使到一般民衆都說了解、為要明白所征收的錢、是依照以前購買高射砲的辦法、以前購買高射砲、一般民衆都很明白、就是政府與外國定約、指定某地方為付款地點、由民衆直接將所捐之款交到、以昨天備、計以前購買高射砲飛機坦克車及其他一般軍械、約有六百萬元以上、當時民衆方面所捐之款有四百餘萬、其不敷之款、則由總司令部財廳執支、而此次再行征收租捐、其征收之款多為着重於購買飛機、因軍事當局經兩年之研究、以為只是防守是不行的、如最近香港海陸空軍大演習、據說海面陸上及空中防守、卒被假想的敵人攻入、以香港不過彈丸島之地、尚且如此、所以我們單靠高射炮是不行的、我們想保持都市的安全、除以高射炮防守之外、尚須多數飛機始能有效、兄弟曾代表省政府參加廣東防空委員會、因知廣州市非有現存數倍之高射砲不可、即有現存數倍之高射砲、力量仍屬單薄、此外必須再增多飛機方能有效、所以現在購買飛機、實為當前之急務、但政府是不是只靠征收租捐之款即可以足用、不然、此外尚有各方面之籌措、如省參議會通過一案、發一千萬元借券等等、須分頭籌措、得有龐大巨款、方克濟事、現在各國都市、對於

防空設備

所需之款、為數極大、決非區區數千萬元之少 然其自能製造飛機坦克車等等、尚需如許多量款項、則我們所有飛機大炮等等、均須仰給外國、其數目當不知多若干也、兄弟有時與去年赴歐洲軍事攷察團諸同志談論此事、據謂外國人民帮助政府熱心空防、如德國之柏林市民、對於空防所負担之款、其數目甚大、可知吾人在此時代欲求生存、不能不支出此種生存之代價 希望各同志、若有機會、須對民衆宣傳、使他們明白現在所征收之款、純為空防之用、務須協力帮助政府、共同努力、上下一致、以鞏固本省及本市國防之安全、實即所以自全也、復次本會此次舉辦第七期檢定中學訓育主任及黨義教師、現已辦理完竣、查此次聲請檢定者一百三十七名、經嚴密審查及分別攷試、計取錄高中訓育主任五十六名、高中黨義教師五名、初中訓育主任廿六名、初中黨義教師十名、共取錄九十六名、至於合格證書、亦已製就分別發給矣、最後還有一點

附帶報告

林翼中委員今天出巡東北江、是因負有政府方面之任務、同時亦為對于黨方面視察黨務、兄弟亦準備在此三兩天內出發北江、除因政府任務之外、亦兼為視察黨務的、不過林先生與兄弟出發之期間、不會超過一個月、這是順便向各位同志報告的、完了、

粵路特別黨部
第八屆執監委員就職

李蟠致開會演詞
翟宗心監誓訓話

粵漢鐵路特別黨部第八屆執監委員、於昨(三十)日上午十時、在該黨部大禮堂舉行宣誓就職典禮、事前秘派員特禮堂佈置一新、門首高懸生花橫額、上綴「中國國民黨粵漢鐵路南段特別黨部第八屆執監委員就職典禮」字樣、下伴「革命尚未成功、同志仍須努力」之花聯、室內交懸花串、張貼標語、台前放置花鼎二座、左右陳列盆景、一切佈置均極莊嚴、是日省黨部推派監察委員翟宗心前往監誓 來賓計有憲兵司令利樹宗、暨該路各機關代表及新任執監委員、全體職工共五百餘人、行禮如儀、由執行委員李蟠致開會詞、(錄后)全體執監委員舉右手宣誓畢、隨請監誓員訓話、(錄后)繼請來賓演說、計有憲兵司令利樹宗等先後演說、內極痛快淋漓、最後由執行委員李思穎致答詞、直至十二時始告禮成、鳴炮拍照茶會而散、茲將各演詞擇錄如後

李蟠致開會詞

今日是本路特別黨部第八屆執監委員就職典禮、多蒙監誓員各長官及來賓惠臨指導、實深榮幸、本路特別黨部自成立迄今、已十四稔於茲、黨員共有一千三百餘人、去年奉令徵求預備黨員現經核准者約有六百餘人、黨員在數量上固已日見增多、而在質量上、亦微有相當的充實、因為黨務的進行順利、路務亦因之而有進展 數年來、本路以地處要衝、對於軍事政治上不敢告勞、此雖為吾人應有的職責、但或可以看到吾人對工作並未稍懈、現在株韶、程快將完竣、全路通車之期不遠 相信今後所負使命必更重要、吾人自忖雖能力薄弱、但決不敢自暴自棄、惟有一本已往奮鬥精神、統一意志、集中力量、努力任事、服膺主義、謹守紀律、期實踐總理救國主張、此為同人等之願望云云、

翟委員宗心訓詞

畧謂本黨使命是建設三民主義的新中國、故本黨的主義是救國救民的唯一主義、而革命的建設係非常的建設、總理建國方略內分心理、物質、社會三部份、中國是地大物博的國家、而物質建設十分落後、所以總理訂下各種實業計劃、物質建設、在實業計劃中最值得注意及努力的就是鐵路救國計劃、欲完成此種計劃、則全靠我們鐵路同志之努力工作、現在粵路全線行將通車、從此可證明係惟是革命事業、是時時刻刻都進步的、前屆委員及各職「同志努力之結果、因之今後希望第八屆委員領導全體同志、更加努力工作、以完成總理實業計劃中之鐵路救國工作云、

利司令樹宗致詞

畧謂鐵路是担任交通、憲兵是維持治安、兩者有密切之關係、在交通不便鐵路及公路未完成以前、各屬土匪異常猖獗、自鐵路及公路完成以後 各地治安、才漸漸良好、由此可知貴路所負任務與兄弟所負任務、有互相之密切關係、貴路全線通車在即、此不特為全國人民所注意、亦為世界各國所注意、各同志在李委員指導之下、適逢全路通車機會、因之全國民衆對各位同志之希望十分重大、而將來全線通車後、關於交通治安政治經濟國防上、更加重要、希望各位同志負起交通之責任、黨部指導之下、團結一致、為國效勞云、

各縣警衛長
昨日續委一批

各縣已全部委出
科長今明日發表

總部昨又委出各縣警衛科長一批、茲錄如下、徐聞縣陳業、(少校)樂昌鍾晉禮、(少校)防城顏錫漢、(少校)新興葉哲明(少校)合浦葉勁風、(少校)靈山韋江北、(少校)豐順倫國平、(上尉)新豐李義容、(上尉)電白梁振定、(少校)廉江莫益彬、(少校)陽春陳景博、(少校)英德顏影漢、(少校)新會湯伯翔、(少校)僑縣龐鳳翔、(少校)瓊東陳飛熊、(少校)化縣鍾家驥、(少校)信宜何寓昌、(少校)查全省各縣警衛科長、截至昨(卅)日止、總部已完全委出、因一部委任狀未發出、故其餘科長八名、今(卅一)明日(一)日發表云、

實部

調查農作物產量

建廳飭所屬查報

實業部通令、以關於查報各項農作物產量及病蟲害損失情形、自二十一年份開始舉辦以來、復經於二十二二十三各年份、頒發調查辦法綱要、陸續辦理有案、茲屆二十四年份查報之期、所有各負責調查機關、應即切實辦理、如境內確有特殊困難之處、亦應聲敘理由、呈請核辦、不得任意稽延、致妨整個計劃等因、附調查辦法綱要、普通作物產量調查表、特用作物產量調查表、蔬菜產量調查表、果品產量調查表、蟲害損失調查表、病害損失調查表、各若干份、建廳奉此、當經令行農林局暨各縣市遵照表式查填具復、以憑彙轉云、

免稅鹽照

貼印花辦法

轉運換單另貼印花
官鹽憑証無庸貼用

市商會以財部頒發新印花稅法後、本市商人、對該新稅法諸多疑問、經先後函請財部解釋 昨市商會接財部來電、解釋免稅鹽斤轉運換單據、可否准貼印花一次之疑問、電云、查運輸免稅鹽斤之運照、其照之效力、既以到達地為止、則運照上所貼印花之效力、亦即隨之消滅、如由到達地再運他處、其領用之運照、應另貼印花、核與稅不重徵之旨不違、至水程單係屬官署証明所購之鹽、為官鹽之憑証、與商人請領之運輸免稅貨物護照性質不同者、可毋庸貼用印花、合行令飭遵照云、

偉大之陸軍總院
舉行開幕禮誌盛

溫泰華報告建築經過
繆培南代總司令致詞
附民衆醫院留醫辦法十三條

一集團軍總司令部、在西村大韜山建築偉大堂皇之陸軍總醫院、于昨卅日上午十時與該院附設之民衆醫院、同時舉行開幕典禮、是日到場觀禮軍政要人來賓、不下五六百餘人、情形熱烈、爰將各情分誌如下、

事前佈置

該院院長溫泰華、事前即屬匠在門首蓋搭牌樓一座、上懸生花橫額一幅、綴以總司令部總醫院開幕典禮等字樣、傍伴生花對顏曰「革命尚未成功、同志仍須努力」、院之四週、并遍懸過番旗及生花串、臨風飄揚、為招待各界來賓、并在院之中央、臨時蓋搭來賓棚一座、院之四週、由憲兵司令部派出憲兵一隊梭巡、嚴密保護 院內檢診室、療養室、X光室各部、同時開放、以備來賓隨時參觀、

觀禮人物

九時卅分許、各軍政要人、及來賓即魚貫到場、計到有總部參謀長繆培南、參謀處長唐澍青、軍醫處長溫泰華、秘書處長陳卡崑、副官處長曾強、經理處長[illegible]冠章、警衛處長馮焯勳、軍墾處長翁式亮、省會公安局長何犖、省黨部委員李鶴齡 程璧金 仁愛善堂主任詹慕禪、市衛生局長鄧眞德、及一集團軍少校以上長官、各界來賓等五六百人、

行禮情形

各員齊集後、即搖鈴在禮堂行禮、主席溫泰華、領衆行禮如儀、隨報告該院籌備建築經過、(錄后)次由繆參謀長代表陳總司令致訓詞、(錄后)繼由繆參謀長代表陳總司令將總醫院及民衆醫院先後啓幕、啓幕時、軍樂與串砲聲雜作、一時靜寂之醫院、為之頓形哄震、各禮完畢、隨拍照茶會而散、

籌備經過

該院院長溫泰華、報告籌備經過、畧謂、各位長官來賓、今日是總醫院及附設民衆醫院、同時舉行開幕典禮、得各位光臨、異常欣幸、兄弟現謹代表籌建委員會、將籌備建築各情形、畧向各位報告一下、廣東為我國革命策源地、鼎革以還、迭次發生衝突事件、在每一衝突時期、各武裝同志負傷者、為數衆多、當時軍醫組織簡陋、未能使負傷者滿意、民十八年、陳總司令任第八路總指揮時、引以為慮、即發起建築偉大軍醫院、以為療養、隨即成立籌建委員會、委員由總部各處長及省市政府派員充任、該籌建會、經成立、即釐定各項細則、以備收買大韜山各民地、及勸市民將該山墓塋盡行遷移、以備建築、詎在進行中、隨發生不幸之戰爭事件、故進行又為之中斷、至民十九年戰事平靜、又從新進行、為利便民衆登記該山大地墓塋 民廿年並在西村成立登記處、時市民極為樂成、總計收得土地五十餘畝、收買民地完竣後、即進行建築初步計劃、為研商各項建築事宜、隨並成立評判委員會、亦由總部各省市政府派員充任委員、評判會成立後、產生工程處、以便釐定各項工程、至關于經費問題、當時陳總司令以軍費支絀、無法提款興築、隨向各慈善家及總部各長官勸捐、當時收到捐款數量較為多者、計霍芝庭先生四十萬元、胡文虎先生十萬元、陳運使維周五千元、余軍長一千元、蔣光鼐先生一千元、餘多尚未能盡述、各界認定捐款後、原可即時興築、惟各人所認捐款、一時未能交下、故亦未如願以償、直至民廿一年陳總司令為急于將該院興建、遂每月由總部酌撥建築費興築、鳩工未幾、同年四月八日、即行舉奠基、完定工程計劃、現已完成五六、該院之規範、雖未能媲美歐美各國醫院、然洵為南中國規模最大之軍醫院、一集團軍總醫院原設于南海學宮內、直至前兩月始遷到本新院、陳總司令以前各種診療儀器過舊陳腐、故一經遷入新院、即從新購換、並不惜出重資、搜羅醫學專家、到院担任工作、

繆致訓詞

繆參謀長代表陳總司令致訓詞、畧謂、各位同志來賓、醫院在本市內設有許多、在一般人說、總部又何須建築此項偉大醫院、試舉一例、各位可明瞭、廣東方面、現時有陸軍十餘萬、平均一百官兵中一人患病、為數已不少、如盡行送往市內各醫院留醫、金錢方面不能容許、因軍費預算未規定有留醫費、且軍隊醫院與普通醫院不同、故陳總司令在民十八年、即注意建築偉大之軍醫院、現始能如願以償、凡我軍人、從此得以慰籍、同時在民衆方面、亦不無裨益、因附設有民衆醫院一所、現該院已告成立、兄弟尚有幾句話、向各位軍醫及軍隊軍人畧說一下、希望以後各軍醫各看護對病者、要悉心療治、各病者亦要加意修養、毋得任意為難醫師、因兄弟感覺、一般病兵或傷兵、每在醫院留醫時期、乘有細小問題、即予醫者以難堪、在傷兵此項舉措、以為本身是在戰場負傷者、功勞偉大、故隨意可與醫者作對或為難、醫者亦因而却步、不敢約束、故傷兵一經病愈、即行逃走出外、不回原部服務、今後希望各軍醫對療養病兵之餘、仍要注意其行為之修養、如傷兵有違法紀、本部自予以嚴厲之處分、

留醫辦法

(總醫院附設民衆醫院留醫章程)第 條、凡傷病患者來院留醫、經本院醫官診查許可、然後接收、醫愈或未愈者、出院時亦須經醫官許可、第二條、入院留醫患者、須有確實住址、以便通訊、第三條、凡入院留醫、不得携帶一切違禁物品、第四條、留醫房舍、均備有潔淨帳被等物、若有隨帶敷蓋者、仍聽其便 但須清潔、以重衛生、第五條、凡入院留醫、無論任何種病室、均應先繳足二十日醫藥膳宿各費、至醫愈出院時、按照 數計算、餘款發還、以入院時至次日上午九時為一天、逾時出院、作多天計、第六條、每次所繳之留醫費用一經到期或未到而已用盡者、即通知繼續預繳、若屆期未繳、即須出院、第七條、凡屬本集團軍軍人家族、有部隊或其後方各機關來函證明者、除膳費外、一切留醫各費、准照民衆折半繳納、以表優待、第八條 凡留醫患者、對於手術費及X光電療費、及一切貴重藥費、應預先繳納、第九條、民衆有願為學用病者、經院長及主任認為有研究之價值者、准免收留醫、但死亡後、其屍體須付解剖、前項免費病者留醫、須由患者本人及其家屬具結、第十條、留醫患者、不得私請外來醫生診治、並不得自購藥品服用、第十一條、留醫患者、如有不幸在院身故時、該家族接到通知書後、限廿四小時內派人收殮、否則即由本院函請善堂代行殮葬、以重衛生、第十二條 總部頒發總醫院章程、有適合于各項共同事件者、應一律遵守、第十三條、本章程如有未盡事宜、得隨時修改補充、呈報核准施行、(各種費用)、(一)門診費、(甲)普通診四毫、(說明)受診者掛號時將診費四毫發給憑証交受診人、以後該病人、每日携証到診、該證適用、期為一個月、期滿無效、(乙)特別診、每次收銀四毫、(說明)在規定門診時間以外、皆為特別診、受診者須每次交診費、(二)留醫房租、(每日計算)甲特別房單房一元、乙普通房、房二毫、(三)隨侍人宿費、每日計算每名三毫、不得超過二人、(四)膳費、每人計算、甲一元、乙六毫、丙二毫、(五)藥費、甲內服藥每日三毫、一次頓服每劑 毫、貴重藥酌量增加、(說明)貴重藥品、分為二等、另表列于診察室內、醫師處方時、隨方加蓋貴重藥等級、以便表明收費、計開、一等二元、二等一元、三等五毫、乙外用藥每劑二毫 貴重藥酌量增加、參照內服藥表收費、丙藥瓶費半安至三安瓶一毫、六安至 磅瓶一毫、點瓶每個 毫半、(六)注射費、貴重藥酌量增加、甲、皮下及筋肉注射每次計算 普通四毫、特別藥六毫、乙、靜脈內注射每次計算普通藥一元、特別藥二元、(七)各種治療費每次計算、一、外科皮膚科換藥每次二毫、貴重藥及多用材料酌量增加、二、洗眼費二毛、三、洗耳費三毛、四、洗鼻費三毫、五、塗咽喉費二毫、六、噴霧吸入費三毫、七、洗腸費三毫、滋養灌腸另價、八、尿道洗滌費四毫、九 膀胱洗滌費五毫、十、婦科洗滌費四毫、十一、光線治療、甲種八毫、乙種四毫、十二、電氣治療、甲種 元五毫、乙種八毫、十三、水治療、甲種八毫、乙種四毫、十四、熱氣治療、甲種八毫、乙種四毫、(八)X光治療費、甲種五元、乙種二元、丙種一元五毫、(九)手術費、(視手術之難易大小而定)、分一元五毫、三元、五元、十元、十五元、二十五元、各種剖腹術及帝王切開術五十元、(十)X光診斷費、特種診斷酌量增加、甲種五元、乙種三元、丙種一元五毫、(十一)一般檢驗費、特殊檢驗另加收、一、驗痰、每次每項一毫、二、驗尿每次每項二毫、三、驗糞每次每項二毫、四、驗血每次每項計甲種一元、乙種六毫、丙種三毫、(十二)接生費難產另加手術費、甲四元、乙二元、(十三)診斷証費特種證書酌量加收、甲一元、乙四毫、

電訊輯要

(卅日南京電)潘王及僧格林沁等三代表、卅日晨九時謁黃慕松、十一時戴傳賢設宴歡迎、潘王午遊覽街市、晚應于右任宴、

(又電)伊朗國慶、林主席曾電該國君致賀、伊朗國王哈辣威、廿八日電林主席申謝、

(三十日上海電)吳鐵城卅日晨十一時在公共體育場檢閱全市警察集訓隊、

(卅日蕪湖電)黃山第二步建設、於茲春暖時、開始進行、最要者、為修公路、改橋樑、架電話、擴泗泉、建游泳池、

(卅日保定電)宋哲元廿八日電京賑務會請撥款、救濟冀南長垣濮陽東明三縣春賑、省府函知長垣濤伊兩縣、賑款各萬元、已匯往、

經濟

鹽市起嚴重變化
入春以來各鹽區歉收存鹽亦沽清 市場立感鹽斤供給短絀價格猛起

本省鹽斤、年來滯銷、鹽價低落、詎至近數日間、鹽價突告飛漲、較前曾多一倍有餘、據調查所得之原因、係爲本年入春以來、各產鹽區域、天氣不佳、陰雨連綿、遂至歉收、存鹽既沽清、新鹽又無所收穫、因之發生恐慌、價格高漲、前東泛坎白場鹽、每包値七毫、現竟高至一元五角有奇、瓊崖雷州之鹽、亦告飛漲、本市鹽商、雖欲壓低、免使價高過分、影响營業、但亦由三元餘高至四元餘云、

南洋華僑膠業
投資總額約六萬萬餘元

南洋各屬出產、以膠錫爲大宗、我華僑之在南洋經營者、亦多爲膠錫業、年來以膠錫出產過剩、價格暴跌、加以世界不景、影响甚鉅、近雖稍有起色、仍有喘息未定之象、查樹膠一物、爲最近數十年間之新興事業、其起源雖由英人亨利威克爵士由哈巴西私運到倫敦御園試種、然後移植馬來亞者、然而使膠業發榮滋長、蔚成今日之大觀、苟非吾華僑手胼足胝、披荆斬棘、拚命奮鬬、雖英人如何善于經營、恐亦不能如今日之雄飛猛進、而其管握馬來亞整個經濟鎖鑰之權力也、其次如荷印及其他各重要膠產品域、吾僑亦佔有非常重要地位、例如荷印一屬之樹膠業、在總植畝數當中、統計歐園爲一百四十三萬九千畝、土人園則有一百八十二萬英畝、此一百八十二萬畝之中、至少有百份之八十係屬吾華僑者、其數額實足驚人、故稱吾華僑實爲世界膠業之主人翁、亦非過當、至投資於樹膠事業之數額、尚爲一極難以統計者、然據一般人估計、其總數大約當在六萬萬六千萬元之譜、可見華僑投資膠業之鉅也、

梅菉陶業式微
日本陶器賤價傾銷 梅市出品銷途銳減

梅菉郊外瓦窰村人民、皆操作陶器業、該業往年異常發達、銷路亦廣、運銷陽江电白茂名信宜瓊崖等縣、每年約有百餘萬元、近因日本陶器入口日多、賤價推銷、以至防害土貨、梅菉陶業因此大受打擊、又梅菉窰地村、向設磚窰、專製造紅磚白瓦、在民國初年時、因廣州灣建築興盛、需用火磚甚多、故磚價每萬曾漲起至一百八十餘元、營此磚業、無不獲利、惟自民十七八年迄今、廣州灣建築業停頓、而梅菉附近各地、亦受不景氣所影响、所有建築業、日形冷淡、磚價遂減至百元左右、統計近年以來、每年磚瓦出口、平均只得三四十萬元、該行各家、無一不虧本云、

新鹿茸之市情
各商號爭相蔥入

鹿茸一物、爲貴重藥材之一、惟近年該品價値、殊不昂貴、商人運銷本市、不需重本、頗能圖利、近日已有新貨上市、貨價高下不一、各商號爭相蔥入、據該業中人稱、近年本市去路頗佳、惟四鄉殊不見暢云、

二月份上海物價指數
躉售及生活費指數畧漲 輸出微降輸入無甚變動

（續）

（二）輸出物價指數 總指數爲九〇・二、較上月跌百分之〇・七、較去年同月漲百分之一五・六、三類指數與上月比較、消費品、生產品同跌、原料品畧漲、消費品指數跌百分之二・五、絲茶以外、銷仍滯、售盤跌落、蛋黃、鷄蛋、龍口粉、白柴市亦猝跌、生產品指數跌百分之二・一、白桐油、漢市洋莊採辦頗旺、每噸價自上月之八五二元漲至本月之九六四元、但豆油隨大連市價而慘跌、黃白廠絲以海外絲價致疲跌、華絲售價隨之跌落、故該類指數仍見下降、原料指數漲百分之一・〇、各品漲跌互見、廢絲來源稀少、外銷見暢、柴餅、豆餅、棉餅、適當銷令、苧蔴存底枯薄、開價俱漲、惟花生、純錫以外銷疲滯、乾繭以絲價跌落、烟葉、統煤、煤屑以現銷欠暢、市皆跌落、

（三）輸入物價指數 總指數爲一四一・二、較上月漲百分之〇・一、較去年同月漲百分之七・〇、三類指數與上月比數、消費品微漲、生產品無變動、原料品微跌、原料品指數跌百分之〇・九、各品中漲者較多、但進口大宗之烟葉、以走銷見遲而跌價、美棉價亦見疲、消費品指數漲百分之〇・四、啤酒、直貢及華達呢存到皆稀、而需要轉殷、白蘭地現貨斷檔、麵粉北銷頗旺、先後漲價、生產品指數爲一四八・〇、與上月相同、五金大都跌落、當係去路呆滯所致、人造絲價亦畧跌、惟馬口鐵廠需頗旺、價與白鉛絲、洋紙、火酒等各種堅漲、

（四）生活費指數 總指數爲一一二・〇、較上月漲百分之〇・九、較去年同月漲百分之二・八、五類指數與上月比較、漲跌互見、食物類指數漲百分之五・七、蔬菜以春寒故、產量見減、一致暴騰、蘿蔔、青菜、菠菜三項之本月價較上月漲四七至百分之七〇之鉅、葷菜市價亦聯帶上漲、其影响於該類指數及總指數者至鉅、衣着類以細斜紋布畧昂、指數漲百分之〇・四、雜類以香烟、毛巾略跌、指數跌百分之四・六、燃料類指數跌百分之三・九、由於木柴跌價所致、房租據最近調查之結果、滬東、滬南、滬西三區、間有減租者、本月指數較上月跌百分之〇・六云、

茲將本月各類指數與上月及去年同月之指數、列表比較於下、

（1）躉售物價指數（民國十五年作爲百分）

類別	二十五年二月	二十五年一月	二十四年二月
糧食	七〇・八	八五・二	八二・七
其他食物	一三〇・六	一二九・四	一二五・八
紡織品及其原料	八九・四	八五・九	八二・一
金屬	一二八・五	一二八・四	一二一・九
燃料	一三一・四	一三三・五	一三〇・七
建築材料	一二一・六	一〇八・九	一〇六・五
化學品	一四一・二	一三〇・六	一三六・六
雜類	九八・四	九六・四	九二・四
總指數	一〇五・四	一〇四・三	九九・九

（2）輸出物價指數（民國十五年作爲百分）

類別		二十五年二月	二十五年一月	二十四年二月
原料品	農產	九七・五	九九・三	八六・三
	動物產	九六・七	九四・一	七九・二
	林產	七九・七	七七・一	八二・六
	鑛產	一三二・五	一四〇・〇	一二一・八
	平均	一〇一・七	一〇〇・七	八〇・〇
生產品		七八・五	八〇・二	五八・五
消費品		七九・九	八二・八	七九・〇
總指數		九〇・二	九〇・八	七六・〇

（3）輸入物價指數（民國十五年作爲百分）

類別		二十五年二月	二十五年一月	二十四年二月
原料品	農產	一三三・四	一三六・四	一三三・七
	林產	一四〇・九	一三三・二	一二四・五
	鑛產	一三一・八	一三〇・八	一二〇・一
	平均	一三一・五	一三三・七	一三〇・一
生產品		一四八・〇	一四八・〇	一四〇・九
消費品		一四四・三	一四三・七	一三四・六
總指數		一四一・二	一四一・一	一三二・〇

（4）生活費指數（民國十五年作爲百分）

類別	二十五年二月	二十五年一月	二十四年二月
食物	九八・六	九三・三	九一・〇
衣着	八四・三	八四・〇	八〇・七
房租	一一〇・三	一一一・〇	一一一・四
燃料	一三三・三	一三七・六	一三六・五
雜類	一五四・四	一六一・八	一六三・八
總指數	一一二・〇	一一一・〇	一〇九・〇

滬市糧食商之組織
團體組織複雜異常 業外人往往不通曉

滬市糧食一業、種類繁多、大別之可分爲製造業與販賣業、而製造業中、復因商品種類之不同、又可分爲麵粉、麵皮及油餅等業、販賣業中除以商品分類外、復有牙行與零售之別、更因地域之各異、又可分爲洋商與華商、本幫與客幫、因此、上海市糧食商之團體組織、亦即複雜異常、往往非業外人所能通曉、今就調查所得、姑分米業、麵粉麵皮業及雜糧油餅業三項述之、

一、米業之商團組織

一、上海市荳米行業同業公會、該會由荳業萃秀堂與米業仁穀堂兩公所合組而成、萃秀堂成立已逾百年、爲本市糧食業團體組織之嚆矢、即在全市各業公會中、亦未有先於斯者、荳業於清代中葉、最爲興盛、滬上通行之九八規元、即爲其所創、故亦稱荳規元也、惟近年以來、漸形衰落、然迄今仍有使用其本票之權、各業收支、流通市上、蓋其信譽、至今猶甚佳也、營業種類、爲大荳、荳油、荳餅、雜糧、米等、尤以油荳餅爲主要品、故亦稱油荳餅業、貨品來源、大部爲關東及山東沿海各地、該業因常與米業有連帶關係、故併稱爲荳米業、往昔兩業均向上海縣轉領部帖執照、同爲牙行種類中之荳米業一類也、米業之仁穀堂公所、歷史亦頗久遠、然較萃秀堂爲遲、蓋從荳米業中分化而成、故自昔迄今、凡事均雙方合作、一致進行、兩業之主持人、向例由一人兼任、前稱董事、今稱主席、委員、現任主席、即爲顧馨一氏、近二三十年來、米業之業務、逐步發展、而荳業則反見縮小、推其原因、荳業祇限於局部之油荳餅、而米業則除河下杜米、客米、洋米之外、其他花色雜糧均屬之、即以河下杜米一項而論、以滬上人口衆多、銷費額鉅大、全年營業、已屬可觀、業務不同、有以致之云、

民國十八年以後、荳米行兩業公所、合併爲一、另組上海市荳米行業同業公會、設總事務所於豫園萃秀堂、並在原有之仁穀堂及閘北兩處設南北市分事務所、附屬於該會者、尚有許多分支組織、茲畧述如左、

一、南市荳米業米組發米分組會 原名南市米行公會、由滬南十六浦以南專營米糧之行商所組織、即俗稱發米行、會址在大東門外中華路仁穀堂原址內、現主任爲朱子香氏、

二、北市荳米業米組發米分組會 原名北市米行公會、由滬北蘇州河北岸及滬西各專營米糧之行商所組織、新閘橋北爲米行會聚處、前年最盛時共有二十六家之多、日均以米爲主要業務、各地來貨及產品各商與經售人、亦萃集於斯、北市商業之興盛、該會實與有功焉、惟近兩年來、因戰事影响、已畧遜於前云、會址在閘北光復路長安路口、現任主任爲范梓生氏、

三、荳米業公磅處 原稱仁穀堂公磅處、由米行業專營包子米及雜糧等商家所組織、並有不入米業公會之號商加入、由該處置備天平公磅、發給公用扦樣單據、地址則附設於仁穀堂原址內云、（未完）

東莞荔枝將豐收

東莞荔枝出產之數、如收獲稍好、即達十數萬元之鉅、前時該縣荔樹每被害虫侵蝕、菓產不豐、近年農民深悉捕捉害虫之利、互相合作捜捉、害虫漸絕、迭見豐收、本年該縣之荔枝、亦見豐收之兆、間有菓商、已開始向農戶收買花青云、

金融簡報

今日早市港紙衆盤加水五一二九、港單加水五一二四、期貨加水五一二六、門市入五一二一、出五一一五、花旗紙加水三六〇二、西貢紙加水二〇二一、坡紙加水一六七二、荷蘭紙加水二一一五、呂宋紙加水一三一二、暹羅紙加水一一〇三、佛郎紙値三〇〇七、金磅紙値一五〇九、十足金葉入一三五換、出一三八換、八九金每枚値一五七七元五毫、二一金每枚値三八元七毫、中央光洋加水四三八元、中鈔加水三八二元、

中英政府註冊
天良老牌 嚴究冒效
HEART BRAND

參茸大減價

老例歷年未以今次爲最
益食各貨特別平靚再扣
九折實事求是專講實際
天良堂參茸莊 廣州市槳欄路 電話一〇六二九

鐵定：國曆四月一號起即農曆三月初十起并具珍品敬送

昨晚臨睡飲杯當歸精 今早覺得精神爽快

●北大當歸精補血調經爲婦科特效藥
●獲得實業部特頒優等獎狀嚴究冒效
●凡女界痛經閉經血虛胃弱不可不服
●北大參茸行首發明久經驗婦孺皆知

補血

味甘可口 和水可服

北大參茸行賣靚參茸

總行廣州光復南電話一六四六二

敬謝外科瘡科專家郭友誠大醫師使我臭狐從此不臭

弟兩腋發臭爲時甚久不爲人恥即爲人厭出汗時則惡臭薰騰交際上大感不便因恐爲人覺乃懸搜中外臭狐藥品水也散也塗擦治濕所皆暫減片時慮擲多金無法或愈偶聞友言德敎石室前外科瘡科專家郭友誠大醫師擅中手術將腋下臭腺剷除足令永不復臭因往求治未於一星期乃告全愈今永絕無氣味發出溯思郭醫師手術敏捷施術時尚已毫無痛苦施術後即可安步回家無碍工作誠長技術也特頒揚之 河南同華路源隆陳子堅敬頌

郭醫師前赴國外考察經已回與照常親行診療：內消頸癧。瘡。癧。癰。疔。痔。漏。瘤。瘍。蠱脹。疝症。砂淋。閉尿。補崩口。補崩缺。一般人小外科手術。皮膚暗瘡雜症

華華

第二卷第十一二期合刊目錄 〈逢一日十一日廿一日發行〉

除舊布新後與迎胡先生救國 光
中華旬刊的過去和將來 光
華華改革的話兒 編者
獻給失業者 孫家鼎
世界經濟恐慌與中國經濟恐慌（四） 鍾興棠
世界經濟四年的廻顧 李光前
民國廿四年的存廢問題之研究 李熙譯
檢察制度存廢問題之研究 李文俊
從電影階段的中學教育說到中學 莊超
身問題 牛切
文章作法 何億
夜行人 顏高譯
梅山秀八 陳歆迹
掙扎 馬牧

華華園地
一九三六年（獨幕劇） 一广
中國文化的創造 周鼎蘇
安南華僑教育概況 明柳
文悲史 秋士 之遊譯
掙扎 絮 鎖畢
屬于小說 奮鬥 歌女 臣又貝
一個女兒 華英 羅或青
夢到上海 玄浩 謝驊
初冬的荔灣 街頭浪人 胡文

定價 是期每冊一角 全年三十六冊一元二角 國內三元 國外六角

發行所 華華社 廣州惠福中路民星新街卅五號三樓 電話一五四四六
總代售處 北新書局 廣州永漢北路 電話一一〇三五
西南出版物編審會許可證審字第四二一號
中華郵政特准掛號認爲新聞紙類

標準 上等香烟

華東烟公司出品

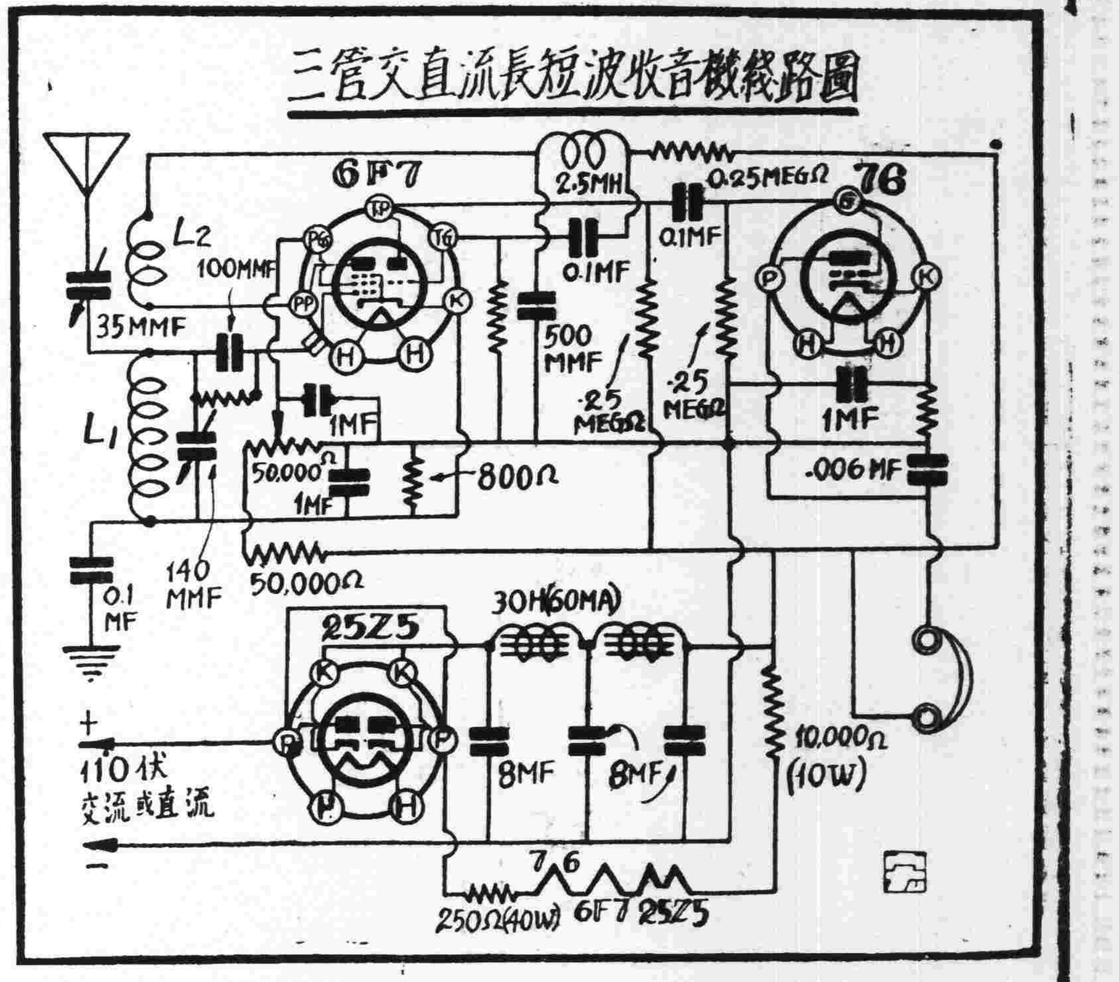

採用6F7複式管之五極部份作再生檢波，其靈敏度頗佳。再生力之大小乃由五十萬歐電位器控制簾柵極電壓而得，故再生力較爲穩定。用6F7管之三極部份作第一級低放，再用電阻電容式交連至76管之柵極而作末級強放；此機所得音質無失真之弊，亦無燒斷變壓器之虞，故甚適合於經濟原則。此機除能收短波電碼及南京香港漢口等電台外，其接收本地播音之音量亦足以供給一廳之聽衆而有餘。

電源供給用25Z5管作半波整流，又此機三管絲流均爲〇・三安，故採串聯式，由電源火線經二五〇歐四十瓦阻力串聯供給之，濾波部份用三十亨利扼流圈兩個，8MF電液式電容器三個，其容量幸勿減小，否則交流雜聲恐不能完全避免。電源輸入爲一一〇伏，交直流均可，但輸入爲直流時，須按圖正負接駁，不可混亂，其餘各零件數量已列於圖中不再贅述。

又收音機之線圈對於全機之效率選擇性和靈敏度，影响至大，故繞製時，須特別留心，該機波長範圍分爲六段，故採用插入式。共用插入式膠筒六個，其直徑爲一英寸半，L1用二十八號漆皮線，L2用三十號漆皮線，均繞於同一膠筒上。L1及L2之距離爲四分一英寸，關於波段範圍及各圈圈數請參照左表繞製：

線圈圈數表

波段範圍	L1之圈數	L2之圈數
10-20	5	7
20-40	11	9
40-80	23	11
80-200	52	19
200-350	68	28
350-500	131	32

電展籌委會近訊

展覽事項，分工合作
聘定專家，担任顧問

廣東無線電專門學校爲提倡電氣工業，引起民衆觀感，特呈奉飭辦廣東無線電及電氣工業展覽會，各情已見前報。查該會自成立籌備以來，各種事項均積極進行，展覽項目亦經規定，除由該會委員分任設計主理外，幷聘請市內專家及科學技術機關，担任顧問，分工合作。

展覽類別 計屬於無線電學術者，由電專及廣東無線電管理局担任協助；屬於電氣學術者，由本市電力管理處及西村新電廠担任協助；屬於電報學術者，由廣東電政管理局担任協助；屬於電話學術者，由本市自動電話委員會及廣東全省長途電話管理處担任協助；屬於電氣工業技術者，由建設廳及軍械處各工廠担任協助，此外關於學術原理方面，則由中大勷大兩校協助設計。

顧問題名 担任該會顧問之科學專家有王季子，王超，文樹聲，古文捷，史元濟，伍伯勝，朱志滌，江茂森，何衍璿，何杰，岑日初，李仲振，李忠，林揚永，林繼庸，桂銘新，許楨陽，陸幼剛，麥霞甫，張遠峯，梁定閩，陳友琴，陳元瑛，陳宗南，區聲白，黃光，黃旭，黃希聲，黃炳芳，黃新彥，黃濤，曾心銘，曾同春，程璧金，鄒茂桐，劉士恩，劉少石，劉百時，劉均衡，劉秉剛，劉鞠可，鄭河南，鄧宗堯，鄧拜言，鄧演存，盧德，鍾廷楓，蕭松琴，蕭冠英，聶雅德（美國人）羅國瓌，譚剛，譚聯鑣，共五十餘人，聞除將整個電學原理，以實物圖解剖析，務令詳盡外，幷爲奮興觀感起見，特闢科學遊戲一部，以增興緻云。

無線電常識問答

惠愛東路　周麗娟

第二二九八問　高週率扼制圈及低週扼制圈，於構造及應用上有何分別？

答　高週率扼流圈爲無鐵心之線圈，用以阻止高週率電流之通過，至低週者則有鐵心，乃用以阻止低週率電流之通過。

第二二九九問　現製成升壓器一具，其輸出爲二百伏，七十千分安培。試驗時以二百伏三十二支燭光燈泡試之，則如用一百一十伏燃之無異；又再取二百伏十支燭光燈泡試之，則非常光亮。何故？升壓器可升至與原有電力若干倍？

答　因三十二支燭光之燈泡電阻較小故電流過大以致電壓低降，至十支燭光者所須之電流較小故電壓可得較高而較光。變壓器不過將電壓升高或降低，無增大電能之作用。

第二三〇〇問　何謂拾音器，其構造如何？

答　拾音器俗稱電唱頭，其構造則置一線圈於永久磁石內。當唱針沿唱片振動時，令線圈在磁場內振動，遂誘生變化電壓。該電壓乃代表紀錄在唱片上之聲音者。

第二三〇一問　貴刊第七十八期，一七一三問中，所用之揚聲器是否磁式？其聲量如何？

答　可用小號磁式揚聲器，音量不大。

第二三〇二問　該機可接收外埠播音否？可否用電動式揚聲器？

答　不能接收外埠，因祇有一管也。亦不宜用電動式揚聲器，因輸出不足也。

錦龍中　鄧錫駒

第二三〇三問　照附圖之收音機，其音量十分宏大。但收遠地時，高放第一級所用之天線囘路圈若用六十五圈，則九百至一千五百KC之波段收音不佳。如換用四十圈，則適得其反，由五百五十至九百KC收音不佳，折衷辦法亦未見有效。

答　請改用平衡式高週率放大，接法見第二二八七問乙圖，並須將各抵償電容器校準之。

第二三〇四問　照附圖低放部份欲改推挽式放大，未知推挽式變壓器製法如何？

答　如欲用推挽式擴大則檢波後須加一級低週擴大，變壓器製法見第二二九五問。

第二三〇五問　三十二號漆線能通過若干千分安培？

答　約爲四十二千分安培。

第二三〇六問　電動揚聲器之勵磁圈，是否應當發熱？又2500歐者用於300伏100MA有碍否？

答　微熱則可，過熱則有斷線之虞；有碍與否須視其所用線號之大小而定。

米埠合利　梁訪

第二三〇七問　現有收音機零件一宗，請設計線路。

答　線路圖如下。關於線圈繞法，因未知所用調諧電容器之電容量，故未代爲設計。請參看週刊第八十期，便可自行設計。

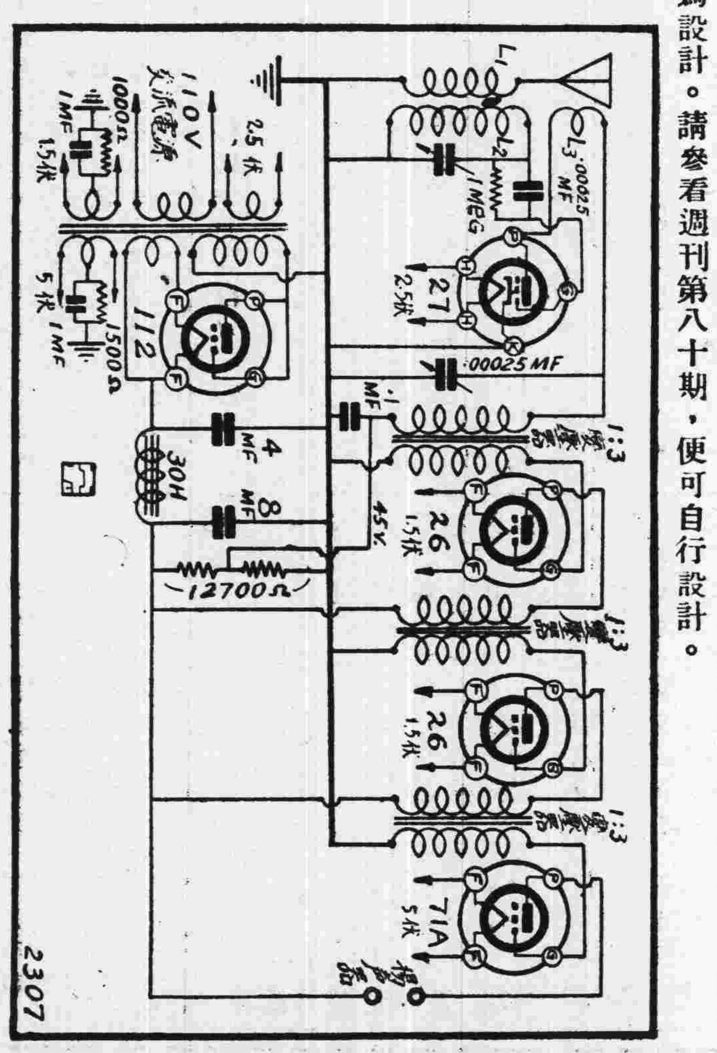

逢源正橋街　何少非

第二三〇八問　現有直流收音機用201A真空管者，今擬改用交流電供給，祈示知辦法。

答　B電可用整流器替代，但A電仍須用電池供給。蓋201A係直流管不能用交流電供給燈絲也。

吉祥坊　右潛

第二三〇九問　四管機收本市播音甚佳，但不能收香港，何故？

答　因靈敏度不佳之故。

春季大廉價

會文堂新記書局

展限兩星期　三月廿一起　四月四日止

朱寶賢著　吳經熊校勘
英文 中華民國民法論 總則編
Commentaries on the Chinese Civil Code
精裝巨一册　實價大洋六元　特價九折

法學書……照定價減售毫洋六折
本版書……照標明實價再打八折
經售全國各大書局百數十家出版書籍　同時舉行……由一折起至九折

國民政府 新印花稅法及疑問解答　每册毫洋一角五分
亞東圖書館 各類文藝新書……特價五五折
攷証標點舊小說……特價四五折

永漢北路電話一五〇七六

中華書局新出版

中華百科叢書

書名	編者	定價
圖書館學要旨	劉國鈞編	六角
新聞學概要	黃天鵬編	四角半
統計學綱要	劉鴻萬編	六角
哲學通論	范壽康編	六角半
現代哲學思潮綱要	瞿菊農編	七角
近世西洋哲學史綱要	姚璋 張東蓀編	六角半
中國哲學史綱要	蔣維喬 楊大膺編	三册各七角
羣衆心理學	高覺敷編	六角
倫理學綱要	張東蓀編	六角(印出)
佛學綱要	蔣維喬編	七角
教育科學綱要	羅廷光編	四角半
現代教育原理	錢亦石編	四角半
怎樣做教師	俞子夷編	七角
初等教育概論	吳研因 吳增芥編	六角
民衆教育綱要	趙步霞編	六角
鄉村教育綱要	楊效春編	六角
社會科學通論	常乃悳編	五角
社會主義史綱	劉炳藜編	六角
政治學綱要	楊幼炯編	五角半
華僑概觀	劉士木 徐之圭編	六角
中國外交史綱要	任啓珊編	八角
法學綱要	吳學義編	六角
國際法綱要	王惠中編	六角
現代中國經濟思想	李權時編	六角
世界產業革命史	周伯棣 魯君明編	六角
經營經濟學綱要	何孝怡編	六角
經濟政策	王漁村編	六角(印出)
財政學綱要	錢亦石編	五角
社會學綱要	劉天予編	六角
社會進化史	劉炳藜編	五角半
社會問題與社會政策	周憲文編	五角
近代藝術綱要	豐子愷編	八角半
中國美術史	鄭昶編	六角
音樂概論	朱穌典編	六角
中國音樂史	王光祈編	二册一元二角
近代科學發明概觀	華汝成編	一元一角
氣象學綱要	楊鍾健編	六角
海洋學綱要	費鴻年編	八角
物理學綱要	陳潤泉編	二册各七角
化學綱要	陳潤泉編	七角
進化論初步	陳兼善編	六角
微生物學綱要	華皋熙編	二册 上册九角 下册五角半
植物學綱要	華汝成編	一元一角
動物學綱要	費鴻年編	一元
生理學綱要	費鴻年編	七角
無線電初步	俞子夷編	七角
醱酵工業	陳騊聲編	七角
航空概要	陶叔淵編	六角
語言學概論	張世祿編	八角
文藝批評論	梁實秋編	五角
演說學概要	余楠秋編	四角半
詞曲研究	盧冀野編	七角
史學概論	胡哲敷編	七角
中西交通史	向達編	七角
世界人生地理	葛綏成編	二册各五角半
太平天國史	吳繩海編	六角
辛亥革命史	左舜生編	六角
英國史	余子淵編	六角
意大利史	吳繩海編	七角
俄國史	董壯行編	六角
土耳其史	趙敏元編	七角
朝鮮和臺灣	葛綏成編	五角半

(內66)

廣州 廣益書局

國學基礎叢書 特價

校正大字足本 曾文正公全集　洋裝三十册　祇售二元四角　▲全部另備軟套五只外加實價二角▼
白家批評 綱鑑易知錄　洋裝十册　祇售一元七角六分　▲全部另備軟套二只外加實價一角▼
綱鑑易知錄續編 清鑑易知錄　洋裝二册　印刷中　▲即將出版▼
批評史記　洋裝六册　祇售一元一角二分
孫批文選　洋裝六册　祇售六角四分
標點評註白話句解 古文辭類纂正編　洋裝六册　祇售三角九分
標點評註白話句解 古文辭類纂續編　洋裝四册　祇售三角四分
言文對照 東萊博議　洋裝四册　祇售二角四分
圈點評註 袁文合箋　洋裝二册　祇售二角
詳註古詩源　洋裝二册　祇售一角六分
有正味齋 駢體文箋註　洋裝三册　祇售三角七分
白話譯解 戰國策　洋裝一册　祇售二角一分
韓昌黎全集　洋裝四册　祇售四角
王陽明全集　洋裝四册　祇售四角八分
王安石全集　洋裝四册　祇售四角

春季非常大廉價　爲日不多　購者請速

師生必攜 各科表解叢書　上海九州書局出版

1936年本局對於學友們的新貢獻！

本局爲謀中學教師暨學生教學各科學術之便利起見特禮聘數十位各科專家根據課程標準新編各科表解一書計有『公民表解』等十六種內容提綱挈要眉目清楚易於複習便於記憶並不落教科書的窠臼　本書取材純係依據最近高初中學採用之本其中詳畧之處取舍煞費斟酌要不外以簡馭繁取精用宏本書足供中學校採作教本而於教師臨時應付教材可以一翻即得尤爲便捷學生研究各科爲節省腦力與時間計更不可不有是書以備參攷蓋本書明瞭簡要一覽無遺實爲各科學術之索引而學友們欲解決考試時之困難更非人手一編不可也

（內容一班）

公民表解　國學表解　本國史表解　世界史表解　本國地理表解　世界地理表解　化學表解　物理學表解
植物學表解　動物學表解　衛生學表解　算術表解　代數表解　幾何表解　平面三角表解　英文表解

平裝四巨册　特價大洋兩元　減售大洋壹元五角

廣州環球書局發售

無綫電週刊

廣東無綫電專門學校主編

第一〇四期

中華民國廿五年三月卅一日

目錄

光波電話(二)……李顯宏

三管交直流長短波收音機……許燿宗

電展籌委會近訊

無線電常識問答……朱寶華 黃子儒

光波電話(二)

接收機

李顯宏

線路　任何接收機線路皆可畧加改變而利用之。改變之要點，乃在使機中包含有透鏡及光電池(或類此之感光器械)，以使光能轉變爲電能。此外，尚須運用一前級擴大器，使光電池之輸出，在平均訊號準值時，可有負50db，而雜音則須甚低微。至於強力擴大級，可與普通者一般，其輸出應約有80db，且電力亦須充分，以運用所附之揚聲器。下圖所示，即爲光電池及前級擴大線路。

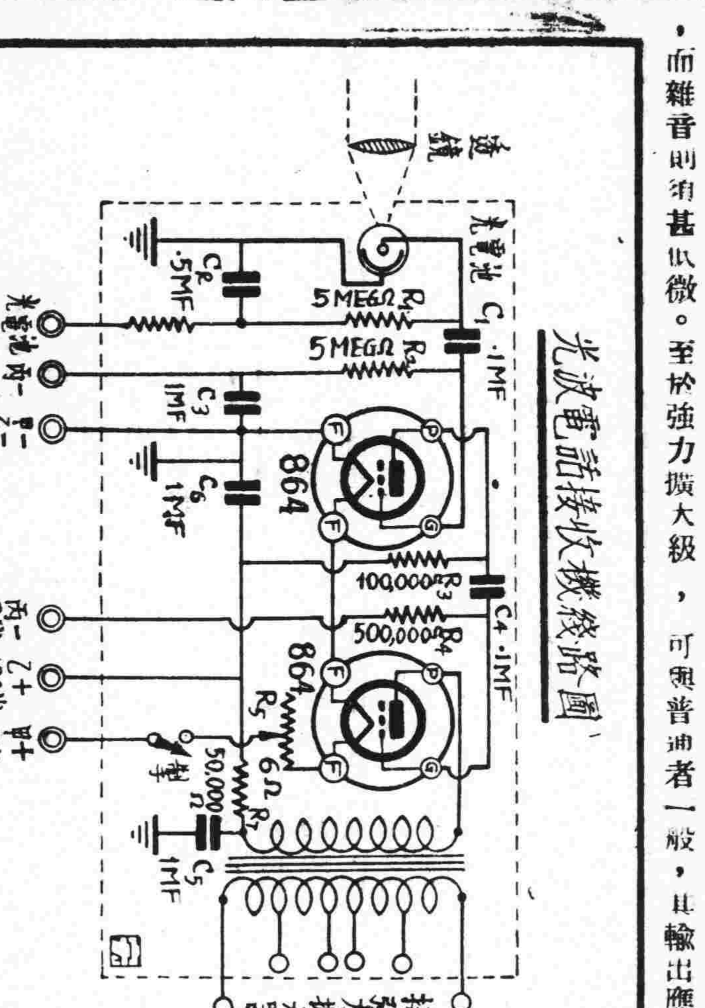

此前級線路使用二枝864真空管，耗電特省，故可採用乾電供給，以獲較清晰之聲音。又因864管之設計，專爲避免微音作用者，因之，全機工作結果，甚稱人意。

零件　本機所用零件，概見後表。其中須注意者，厥爲光電池一物。此器運用於成音週率範圍內，宜有均勻特性，原作者曾試用若干種，結果以Cetron公司之出品CE 2式光電池爲最適合，其餘各式，或可得較大輸出，惟在所需週率範圍內，不能得均勻之工作特性，或則不易與前級交連。CE-2式光電池，原爲有聲電影而設計者。此外，奇異公司之PJ 23式亦可得類似成績。光電池線路各零件之值，俱經試驗而確定其爲最佳者。其中，支路電容器C2及耗阻R6之作用，使全器工作穩定甚多。光電池前之透鏡，其質料可不必如發射機所用者之精密良好也。

今臚列接收機之基本零件於下：

光電池 Cetron CE-2式	一	五兆歐姆耗阻	二
一兆歐姆耗阻	一	○•五兆歐姆耗阻	一
○•二兆歐姆耗阻	一	○•○五兆歐姆耗阻	一
上等耗阻座	六	膠木板 1½×3×¼吋	一
六歐燈絲耗阻	一	燈絲開關掣	一
864真空管	二	UX瓷質管座	二
1MF固定電容器 耐電壓六百伏			四
0•1MF充油固定電容器(耐壓一千伏，交連用)			二

輸出變壓器(前級擴大至強力擴大用)　一

「甲」「乙」「丙」乾電池　一

光電池與前級擴大器分裝時另用：

光電池之金屬製容箱　詳見下述　一

光電池線頭電纜　詳見下述　一

前級擴大器及電池之金屬製容箱(詳見下述)　一

半吋厚鬆質樹膠片五方吋大　一

膠木板 7¼×9×¼吋　一

燈絲電壓表 0-3伏　一

光電池與前級擴大器分裝一處時，另用：

膠木板(⅛×1×3½吋)　一

擴大器之金屬容箱 8×5×6吋(用十六號鐵片製)　一

裝各線接頭用膠木板(¼×1×4吋)　一

鬆質樹膠片二四〇吋大　一

電池箱 用十六號鐵片製　一

五線電纜一呎(有隔離裝置適用於電容式傳音器)　一

裝置　今先述光電池之裝置。此件可獨裝一金屬箱中，而引其接頭於一有隔離裝置之電纜，以與前級擴大器聯絡，亦可與前級擴大器合裝一金屬箱中以省電纜，各就其便。倘欲分裝，使光電池易於安置，則可用十六號鐵片製成一三吋半見方，五吋高之箱，而將光電池納於其中。箱面另裝一蓋，箱背則鑿徑約一吋之圓孔於距底二吋高處，以便電纜之貫通。箱前開一半吋闊小孔，裝以活掩，以作光門。此孔高度，須與光電池本身光門及裝法如何而定。箱底可多裝一螺絲釘以便裝於三脚架上。光電池底座以採用瓷質者爲宜，蓋以減少漏電損失。再於座下裝一四份一吋厚，二吋半見方之膠木板，如此移動時，只須將光電池連座取出，而省卸拔出插入之麻煩。如欲更求妥穩，則連光電池插脚，一併鉚固於底座上，亦無不可。

電纜不易得現成貨時，可用有良好絕緣之十八號線穿入¼寸之膠管內，外再套以銅管，以收隔離之效。此銅管可與光電池金屬箱聯通，然後用絕緣導線將其接至光電池負極。正極方面，亦接一甚長之絕緣導線，以便光電池可連座移出箱外。

前級擴大器與甲乙丙乾電池可合裝一箱中。箱之材料同前，容積約爲18吋×7½吋×13吋，而分作二層，上半裝擴大器及容納光電池小箱，下半則貯電池如此全機盡納一箱中，對於攜帶甚爲便利。

倘光電池與前級擴大器合裝一處，則金屬箱容積可稍更改以求適合，餘則可仍舊也。至於電源接線及輸出線，則用一有隔離裝置之五線電纜。電池另裝一箱，並附裝一燈絲電路開關掣以控制之。

注意點　苟不論裝置形式如何，於製作時，下列諸點，皆須注意：

一、採用物質最佳而可靠之零件。不然，則由機件不良而致之雜音，恆有較原來音訊高論數db之情形也。

二、各接頭線口，須切實鉚固。

三、勿以機座或金屬箱板作線路之一部份。

四、光電池所用之耗阻交連器，其絕緣宜特佳。如以¼吋長之膠木板作座，而分裝耗阻於其上，則結果當可靠。

五、前級擴大器之隔離金屬箱，切須通地。

六、倘前級擴大器與擴大器之聯接，未得適宜之總阻配稱，則可將一端接地補救之。

七、如強力擴大器裝有減弱器，則可利用之以控制音量。如缺此件，則須於前級擴大器與擴大器之間插入。

試驗步驟

一、閉合前級擴大器之燈絲電路，核視各管運用情況是否適合，轉動燈絲耗阻，使絲壓共有二•二伏。

二、將各隔離箱妥爲裝上，然後運用減弱器，使擴大器輸出有高週率之嘶叫音發於揚聲器中。

三、引用一小燈，使其光線斂集於光電池之光門，再用物隔斷光源，如揚聲器有一尖銳爆音發出，則可知全機已在良好狀況中工作。

四、校正光電池前之透鏡地位，使發射機傳來之光波能斂聚於一點，射於光電池光門上。

五、試於發射機之傳音器前發音，以覘接收機之揚聲器能否照樣傳出。倘有頗大失真，可先於發射機處調節減少些微音量以補救之，然後用接收機中之減弱器，以控制揚聲器所發之音響。

(已完)

三管交直流長短波收音機

許燿宗

本文介紹之三管機，實具四管之效能，全不用變壓器，故能簡小輕便，頗適宜於旅行攜帶之用，線路如下圖所示：

大衆實用辭林

▼空前第一部 實用大辭典 搜羅名詞十萬條 條條實用

特價預定

只有今天

精裝一冊 價洋二元 預約一元五角 寄費掛號二角三分

廿五年三月底出書

樣張備索

世界書局

陳存仁主編

中國藥學大辭典再版預約

隨書附送中國藥物標本圖影一冊 預約以一千部爲限

本書出版以來迭接各處詢問能否再照預約價優待等情茲爲酬答雅意起見特作再版機位發售第二次預約惟以售完一千部爲限額滿隨時截止欲購者請速

全書三巨冊 定價洋廿元 特價預約祇收十二元

□另加郵費六角九分□

世界書局

仿古宋字版

國學名著第四期

宋元明清四朝學案

特價預約

宋元學案　黃宗羲 全祖望 著　精裝二巨冊

明儒學案　黃宗羲著　精裝一巨冊

漢學師承記　江藩著

宋學淵源記　江藩著

清學案小識　唐鑑撰

四種合訂

人名索引　張明仁撰　精裝一巨冊

▼精裝四巨冊 定價八元 預約祇收三元二角 寄費掛號三角六分

▼加贈 價值一元八角之「王陽明全集」一部 寄費掛號一角六分

預約四月底止 五月底出書 印有樣張備索

梁任公先生云：

宋元學案。明儒學案。此二書爲宋元明三朝理學之總記錄。(本局將清代學案併入故曰四朝學案。並附人名索引。)實創作的學術史。宋元學案中象山學案最精善。橫渠、二程、東萊、龍川、水心諸案亦好。明儒學案中姚江、江右王門、泰州、東林、蕺山諸案爲最精善。

此書卷帙雖繁。吾總望學者擇要瀏覽。因爲六百年間學術之總匯。影響近代甚深。且彙諸家於一編。讀之不甚費力也。

世界書局發行

財政部稅務署通告

大東書局發售

印花稅法施行例案輯覽

查印花稅法及施行細則公布施行以後各地商民請求解答疑義案件紛至沓來均經財政部逐一批答並由本署分類編輯分期刊印定名爲印花稅法施行例案輯覽其第一集業已出版分送各機關備查並分發各商會轉知商民一體遵照在案茲爲便利商民購備參攷起見特准原承印之上海大東書局照版添印酌收工費出售以期普及各地商民如需備閱可逕向上海四馬路大東書局總店或各地分店購買可也特此通告

中華民國二十五年二月　日

每冊實價毫洋壹角七分 合購一百冊以上得九折優待

外埠寄費另加

廣州財政廳前 大東書局

龔啓昌編 蔣息岑校

兒童生活紀

□爲紀錄兒童生活歷程用□

精裝燙金一冊實價二元(郵費二角五分半)

大東書局出版

兒童的生長程序，在生活界中是最有趣味而最覺奇異的一種；應當用科學方法，將其成長經過，作精密的觀察的記載，纔能明瞭他缺陷的所在，而謀適當的矯治。本書可記載兒童自生至六歲的詳情，可以與標準比較，以推測兒童的智愚，可以前後自相對照，以觀察進步的程度，故此種紀錄，非特有助撫養，亦爲父母撫育子女最有價值的紀念品，異日兒童成長，偶一翻閱，必將感覺無限興趣，而驚歎父母用力之勤也。

大東書局

民智書局

大廉價三十天

由三月十五日起至四月十四日止

本版書由三折起　特價書由一折起

外版書由四折起　標點書一折再八扣

此次廉價實抱非常犧牲主義以期減輕讀者負担訂以門市現沽爲限同業記賬不在此例

教育

市小教職員聯會呈請 規復晉級加薪辦法
陳述教職員年來困苦狀況 教育局將轉呈市政府核示

市教育局年來增設小學至九十餘間、最近又添設短期小學數間、關於市立小學教職員、按年晉級加薪一案、聞將有准予規復消息、茲査各情詳誌如下、

◇加俸緣起◇

廣州市市立小學校年功加俸制係由民國十年九月一日起施行、惟初定晉級辦法、係採用分期遞進法、將專任教員薪俸分爲九級、最低級每月三十元、最高級每月一百二十五元、每級遞加百分之二十、每歷三年均依次遞升一級、如有執務勤懇、成績特別優良者、經督學會議、呈由局長核准、雖未歷滿三年、亦得提前升級一次、以資獎勵、

◇改訂規程◇

至民國十五年時、市立小學教職員以生活程度日高、所得薪俸微薄不敷贍養、特聯赴市政廳請願、要求按照現領薪額加二發給、及以後遞年一律進級一次、當時孫市政委員長以該教職員所陳困苦狀况係屬實情、而准照辦、幷允將市立小學校員俸給規程幷酌予改訂、爰由教局編造市小教員加二薪俸預算書及改擬遞年加俸給數表、提交市小行政會議討論、

◇進級辦法◇

經年餘考慮、數度會議、始訂定進級辦法、分爲二十級、最低每級每月四十元、最高每級每月一百八十二元五角、每級遞加七元五角、正教員自第十九級起至第一級止、助教員自第二十級起至第十一級止、每歷滿一年得依次遞升一級、由十七年度七月份起實行、教局以遞年進級雖有規定、但獎懲升降、未訂專章、不足以照勸誡、爰訂定市小教員獎懲辦法、計有起升停升降級取銷歷資等規定、

◇審查原案◇

迨廿三年六月、西南政務委員會將此項加俸預算飭交預算委員會審查、幷以年功加俸須有功者始准加俸、不能按年遞加、隨令飭市政府依考績辦法再擬章程呈核、市府奉令後、即交市政設計委員會法制組擬具章程、送由市府核定、轉呈西南政務委員會察核、但至今未奉批回、

◇最近呈請◇

日昨市校教職員聯合會有呈到局、以市校教職員自奉令九成發薪後、困苦益甚、請將晉級經費列入廿五年度預算、轉呈市府察核施行、教局接呈後、現正擬據情轉呈市府核示、査市小教聯會除呈教育局請將晉級經費列入廿五年度預算外、昨日幷分呈市政府陳述教員之苦况生活、全文云、呈爲請將教職員晉級辦法規復施行、以安教育而維規程事、竊査市立各小學校教職員薪俸、每年度遞加一級、載于專章、歷年行之、夙有成案、年前因政府將晉級辦法暫令保留、教職員等體念時艱、數年來茹苦含辛、盡瘁厥躬、以努力于本職、曾無間言、方冀暫雖保留、政府體恤艱苦、必能將晉級辦法早日規復、無如年復一年、未見明令施行、而去年自十月份起、復奉令九成支薪、既不加而又減、使教職員等處境累窘、受經濟之壓迫、身心無不痛苦、或有另圖改業、不能終始其事者、可哀矣、倘猶遲遲不予規復、將不特使羣感生活之不足、而間接將害於教育前途者亦大、伏懇鈞座體教職員之清苦、念教育之重要、本愛護規程之旨、將晉級辦法、迅予規復施行、俾安教育、而維規程、實爲德便、謹呈、

廣東省立民教館概況 (卅五)

八、編輯劇本及搜集影片分送各縣市民教館演影、九、編纂民衆讀物及民衆鄉土教材分發各縣市民教館應用、十、舉辦鄉村民教實驗區以爲各縣市民教館之參攷與示範、本會成立以來、上列事業除六七兩項因經費關係、未能舉辦、八九兩項分別由本館戲劇研究所康樂部以及語文部辦理外、其餘事業俱已全部或部份舉行、茲分述如下、

第一節　指導辦理民教事業之方法及解答各縣市民教館關於工作上之疑難問題、

本會成立後、即對於指導辦理民教事業之方法、先加注意、因本省民教事業乃屬初創、各縣教育行政機關奉到教育廳命令飭從速設立民衆教育館、惟辦理方法未能詳悉、故本會將教育部於廿一年二月頒佈之「民衆教育館暫行規則」及廣東省教育廳於廿一年三月公佈之「各縣市籌設民衆教育館辦法大綱」油印寄發各縣市教育行政機關及民衆教育館籌備處以作參攷、又本會以本省各縣市辦理民教事業之人員對於民教理論及辦法之認識需求甚切、故本會編定「民教書報目錄」油印寄發各縣市民衆教育館、俾得購備閱覽、

省黨部及童軍會派員 視察縣童軍
視察區域有十餘縣 飭各地方機關協助

廣東省童軍事業整委會、擬會同各有關係機關派員視察各縣童子軍團、已誌報端、茲査該項工作業已開始、省黨部指派童子軍主管人譚劍波、童軍整委會指派訓育科主任巢眷源、於前(二十九)日會同出發、聞此次視察區域爲鶴山、新會、台山、開平、恩平、陽江、電白、梅菉、茂名、信宜、化縣等十餘縣、至視察範圍、於組織方面、如各項登記情形、團內各種簿册、是否逐日清理、職員分配、是否適當等、關於訓練工作、如訓練標準、訓練進度、訓練材料、以及所用課本及參攷書籍等是否符合、除隨帶視察文件外、幷另備函省黨部及教育廳、請轉飭各該地黨部及教育局、屆時協助一切云、

省督學 連日已出發
視察期間約三個月 七月初旬當可返省

教廳爲視察本學期各縣學務、特將全省劃分八個督學區、派廳內督學馬衍鑾、李白華、黃彧俊、凌錫濂、司徒俊、陳作樑、凌邁凡、葉元璧等八人担任視察各該區學務、除葉督學因兼任瓊崖督學處主任、已開始視察瓊島所屬十六縣是學期學務外、其餘各督學已部署行裝就緒、計查昨(卅)日已首先出發者、爲第一學區督學馬衍鑾、其餘第二三四五六七等學區督學、則決於今(卅一)日分別出發、視察期間爲三個月、七月初旬當可公畢返省、報告是期各區學務狀况云、

教廳派員 赴日考察女教育
李雪英等奉派前往

教廳爲攷察日本女子教育、以資借鏡、特派女師校長李雪英、女中校長李瑞芳、軍人家屬學校長何予珍等三人、前往攷察、査李等奉派後、現已部署行裝、定今明日赴港、三日由港乘輪首途、李等以行期已定、卅日上午特聯赴教廳、晉謁黃廳長麟書請示、並領旅費、査李等在日攷察期間、爲一個月、

第四次 教育會議籌備訊
開會期尚未確定

教育廳以本年已屆第四次全省教育會議召集之期、曾一度召集高級職員開會、討論進行事宜、但開會日期、尚未決定、大約在本年九月間舉行、是次會議、擬側重教育行政問題、其出席代表爲各縣市教育局長、或科長、各中學校長、及該廳尚級職員等、同時幷擬另聘教育專家多人出席、一俟開會日期正式確定、即派員籌備、幷通飭各出席人員預備提案云、

籌建 市公共學生宿舍
擬分五區每區建一所 調查寄宿生約三萬人

省市教育設計委員會、自決定籌設公共學生宿舍、請省市政府會同設計後、劉市長即經指令財政工務教育三局辦理、旋由財政局派定徐華袞工務局派蘇子剛教育局派徐堯棠分別調査、幷決定建築計劃、目前關於工程設計與調査進行、將已事畢、準備呈送市府、會同省教育廳籌款建築、幷査本市需寄宿之學生、省校暨私立學校估二萬五千七百餘人、市校估數千人、統計共達三萬餘人、故於工程設計須分期進行、第一期在東南西北中五區、每一區設立一所、約容學生一千人、估計每間建築費需款約十五萬元、全部預算需四百餘萬元、此項計劃、準備日內呈請市府察核、以便會同教育廳籌款建築、將來學生宿費、擬比學旅收費較廉云、

市小教職聯會 今日開會員大會
市立小學停課一天

市小教聯會定今(卅一)日下午一時假淨慧公園省立民衆教育館舉行會員大會、凡赴會會員須携備出席証、昨日該會特通函各小學校會員、屆時一律出席參加、討論年功加俸及會員失業救濟辦法各重要提案、又市立各小學校教職員、今日因須出席會員大會、特停課一天、

兒童節 提燈會兒童舞龍
訂定巡行路徑

省民教館兒童協會以四月四日兒童節將屆、慶祝大會定於是日晚六時半舉行提燈會、特召集全體會員準備提燈參加、屆時並有彩龍瑞獅加入巡行、該彩龍長約二丈、舞龍兒童約百人、定本月二日在該館練習、此次巡行路徑、係由中山紀念堂起、經財廳前、永漢路、一德路、槳欄街、十七十八甫、上下九甫、豐寧路、西門、惠愛西路、至中華北路省民教館前散隊、

中山大學 限制組織考察團
聲請組織者以四年級爲限 不得向教職員及外界募捐

中山大學昨(卅)日發出佈告云、爲布告事、査學生出外考察、應于假期內舉行、業經布告遵照有案、近査各考察團出外考察、多不依照定章辦理、且每藉口旅費不足、四出募捐、致外界人士、交相詬病、殊屬有玷校譽、爲使學生、業不受影响、及爲顧全學校聲譽起見、對于考察團之組織、自不能不稍加限制、(一)各學院組織考察團、以四年級爲限、(二)聲請組織考察團時、須詳報旅費預算、及其來源、(三)如自籌旅費、相差小數時、得陳請本校捐款委員會酌辦、不得另向本校教職員及外界人士募捐、(四)考察時間、以全在假期內爲限、合行布告各生知照、嗣後如聲請組織考察團時、務須遵照(一)(二)兩項辦法、否則一律不予備案、至考察團成立後、幷須切實奉行(三)(四)兩項、不則加以嚴厲處分、以示限制、而維功令、此布、

徵集兒童教具玩具 四月廿日前截止

廣東省兒童年實施委員會、廿八日下午二時召開第五次委員會議、出席委員麥震甫王少蕃祝國張易兀兆徐錫齡、主席王少蕃、行禮如儀、甲、報告事項(畧)、乙、討論事項、一、關于兒童節擴大慶祝第二次籌備會議案、定二十一日舉行、應推定何人出席、議決推定祝委員國張出席、二、關於兒童教具玩具徵品日期、應定何時截止案、議決定四月二十日以前盡量徵集、

廣州交通銀行　信託部

信託存款

會計獨立　帳目公開

普通信託存款
1 五十元以上即可存入
2 存滿一年七天前通知 隨時可提
3 專款運用保本分紅

特約信託存款
1 五千元以上即可委託運用
2 期限與運用範圍由存戶指定
3 訂定特約單獨運用

行址　太平南路卅一號
電話　一六四三九 一六三六四 一五四四一
總行　上海漢口路外灘十四號
香港分行　香港雪廠街五號
印有詳章承索即奉

書籍部　擴充大廉價　最後一天

全部新書 削售一折至九折
爲期不再 請讀書切勿錯過

最近新書

牛天賜傳　老舍著
戰爭　茅盾譯
苦竹雜記　周作人著
故事新編　魯迅著
崎人集　張天翼著
清明時節　張天翼著
霧　巴金著
中國農村描寫　中國農經社
中國貨幣那裏去　章乃器等

現代版書會出版
木刻界
特價預定
唐英偉編輯　全年毫幣壹元
廣州永漢北路二三九號
上海雜誌公司支店
電話壹壹七四五五號

廣東省銀行廣告

本行西關辦事處地址在光復南路第七十一號、現對營業積極擴充、所有一切業務凡欵就近前往交易者、希照本行營業時間隨時接洽辦理、無任歡迎、

計開
往來存款
暫時存款
定期存款
特別往來存款
買賣外國貨幣
滙駁香港汕頭北海海口梅菉韶州南雄江門中山惠陽各處款項

萬126

預約特價書 截止

書名	册數	定價	預約價或特價	國內郵費
英漢對照名家小說選第二集	二十册(已出十五册 本月內出齊)	十元	預約五元	七角
英文中國年鑑創刊號	一册	三十元	特價二十元	二角三分
法律大辭書	三册	七元	特價四元五角	四角六分
中外條約彙編	一册	一元八角	特價一元	一角五分半
標準語大辭典	一册	一元八角	特價一元	一角五分半
生理解剖圖	十幅	五元	特價四元 裱工加實洋六元	一單純費 三角

商務印書館謹啟
B26

商務印書館 印行

星期標準書一覽
特價對折期內發售

書名	定價	著譯者	選定人	半價起迄日期
公民教育	一元四角	Merriam著 黃嘉德譯	陳鶴琴	二月廿五日起 三月廿四日止
工業組織與管理	一元	王撫洲著	鍾偉成	三月三日起 四月二日止
青年軍事常識	一元四角	王錫綸編	張治中	三月十七日起 四月十六日止
現代經濟思想	一元二角	Homen著 于樹生譯	唐慶增	月十七日起 四月十六日止
服務與修養	一元一角五分	趙宗預著	何清儒	三月十三日起 四月十日止

商務印書館
特設 文具 書籍 廉價部

(辦法) 書籍照定價減售一折至五折文具三折至八折逐期更換以門市現欵購買爲限
(日期) 由三月一日起至三十一日止

特選四部叢刊單行本一百種對折發售

兒童書局

慶祝兒童節

教師用書 兒童圖書 對折
半個月 三月廿一起 四月四日止

兒童節歌 學校函索即寄

廣州兒童書局 永漢北路五十號
東山經售處啓明商店同時廉價

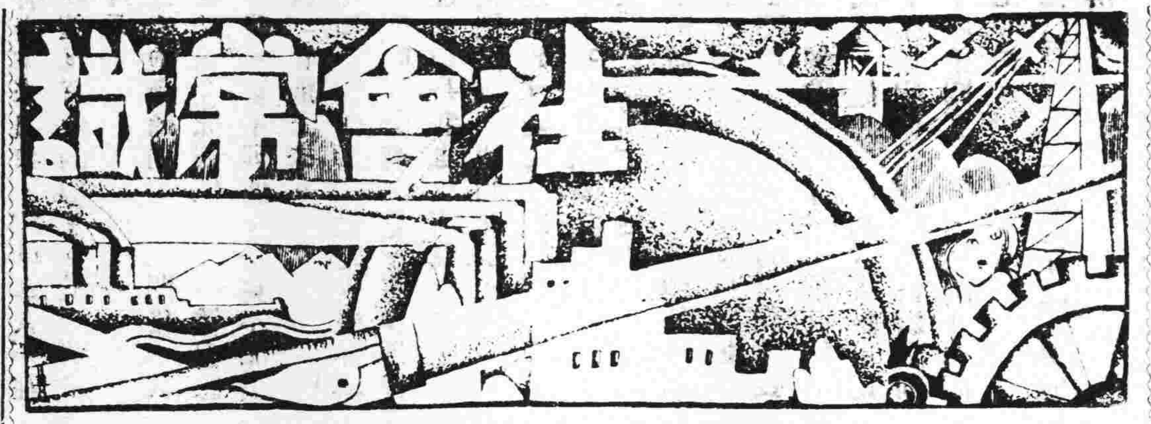

日本的婚禮

櫻花時節是男女嫁娶之期
巧言令色爲媒婆外交手腕

經過幾條滿種着紫藤花的街巷。忽然迎頭來了一隊華麗的人馬。假若我們能大膽的把轎上的紅緞幃挑開。那麼裏面一定有位**花團錦簇**的日本新婦顯在我們的眼前。隨在轎後的。是有脚伕們抬着漆黑的箱子與粧奩。

在數星期以前。櫻花正在蓓蕾的時節。這件婚姻大事。已由「父母之命。媒妁之言」安排妥當了。無疑的是小姑娘的喜期到了。巧言令色的媒婆。用她的外交手腕。建議一個既康健而經濟獨立的青年給她的父母。於是就由這兩位陌生的男女先後相見。此謂「相看」日。

無論那一方面不合意的時候。這件事就**作爲罷論**了。但是事實上很少如此的。他們兩位以羞澀的態度。互遞情意。這就是表示他們雙方默許了。他們那善體人意的父母。就以交換戒指訂了婚約。選一個好日子結婚。

如果我們從那新房的窗孔口偷窺。可以看到那位木雕似的新嫁娘。像煞有介事的盤腿癡坐在很厚的草蓆上。她的頭髮梳成一種海波紋式。還帶了銀製的龜甲。金玉製的一些燿眼奪目的裝飾品。極盡之能事。再說**雍容華貴**到面部的修飾。臉和頸部塗了一層很厚的白粉。一身白色的和服。一條很晦氣的腰帶。這表示她從父親的家庭死去了。但是裏面還套有紅色的絲製和服。這是表示她又投生到丈夫的新環境中的象徵。

新嫁娘準備齊整以後。就開始舉行婚禮了。一對新夫婦很偏促的**相對鞠躬**。然後同坐在一張矮小的漆棹旁。各人面前放了三杯酒。

在這種習俗的禮儀。並未帶有宗教上的色彩。只是在她祖先面前禮拜。提出她的名字已從她的家族除去。今後當在她丈夫的祖先之下受保護。便在警察署註冊。

日本婚嫁是必須由兩方面的家族處置。經過雙方的法定人。簽定婚約。假若你是一個孤兒的話。你得承繼一個家庭。或是尋找法定人來舉行。否則是不能舉行婚禮。

離婚的手續。與其他國迥乎不同的一點。是沒有贍養費的規定。

女子方面離婚之後。她的娘家負有供養的責任。至於子女的分配問題。優先權是屬於他父親的。在**離婚之後**雙方都得經過九個月的長期間。才能議婚。因爲離婚手續較易的緣故。所以在日本的離婚率是高於美國數倍以上的。

日本婦人。關於她們性格上的悅人。溫順。柔和。善理家務的各種優點。所謂「賢妻良母」的典型。是遍傳於全世界的。

世界上最冷的東西

光輝

世界上最冷的地方。人人都說是世界第一高峯的墨爾姑兒斯山。或南北兩極的冰洋。但自然的氣候。最冷的也不過華氏表零度下的八九十度。比較我現在所說的東西。仍不及三分之一。我現在所說的東西。是世界上最冷的。也許除此之外絕沒有一種可比他一般冷的了。

這種東西是什麼東西呢？就是用人工製成的「液體空氣」。他的製法：先把空氣裝在極堅固的鐵筒上面。加二百氣壓的壓力。使空氣體積縮小。把空氣的熱量放散出來。待熱量散盡。急速把壓力減到十分之一。空氣的張力本來很大。壓力一去。他就突然膨脹起來。這時他吸收附近的熱量。所以一部份空氣的熱量被大部份膨脹的空氣奪了去。而變成液體形狀。像水一般。這時它的冷度在華氏表零下二百九十二度。不論什麼東西。浸到裡面。雖軟如香蕉乳酪。也像玻璃棒一般又硬又脆了。放蜜柑一個入內署浸。便像一顆胡桃。本來固結的金屬。須用鐵鎚方能擊碎。受了它可怕的冷。也變了性質。像鉛本是軟的。一浸便和鐵棒一樣的硬。鉛球本是啞的。一浸便如銅鈴一般。敲着它便鐺鐺地響。從這樣看來。液體空氣。實不祇爲世界上最冷的。而且是世界上最有趣的東西了。

脚踏車之由來

脚踏車創于十五世紀。比始爲四輪。後改爲三輪。再後又改爲二輪。本爲游戲之具。至一八九三年始發明現今實用通行之安全裝空式橡皮輪。

◇各部名稱◇

套于輞之外緣橡皮製者曰橡皮輪。輪之外緣套橡皮輪處曰輞。車骨曰阿彌陀骨。兩手所執處曰舵機。鐵鍊旋轉之輪曰鍊輪。遮泥之板曰遮泥板。支身處曰鞍。兩足所踏處曰鐙。支鐙之物曰鐙架。後輪輪軸之突出處曰司替普。使輪停止者曰制輪機。（國高）

顏色與疾病之關係

顏色與吾人之健全。極有關係。紅色令人奮興。綠色令人歡悅。黑色令人愁慘。白色令人爽快。此盡人而知。亦盡人而覺者也。現有顏色專家。更謂病室中之四圍顏色。如配置得宜。有促進健康還復精神之效。大凡疾病之人。株守一隅。見聞寡陋。無活潑之精神。少濃厚之興味。故還復健全。最爲難事。若四圍景物。咸覺美麗可愛。雖然患病。不啻在良辰美景之中。過其生活。心境既寬。內病自除。故現在美國著名醫院。常請顏色專家專爲各病房佈景設色。務以合于病者心理生理爲主。其最通行之色澤。即爲藍綠紫青等色。蓋此種天然色澤。宜于病者。凡有不眠症及神經衰弱者。收效尤多。今各地顏色專家。方在研究各國通行顏色與人民性情之關係。以爲設色之助云。（朱斌）

法律辨疑

▽問均分遺產　張美卿

（一）余父於今春元月逝世。遺下實業及股份頗多。祇生余兄妹二人、繼母無所出。但余經出嫁十六年。現在能否有權與兄分遺產之利益。

（二）余有繼母經入門廿年。應占遺產利益否。

（三）余父於未死前二三年內。因爲年老。所有生意契據現欵皆歸兄所管理。祇一部份租簿在繼母處管理收租。如發生爭訟時。能請法院將實業契據及股份部假扣押。免其變更否。

（四）余父所做之全東生理。但兄現在舖中幫助主持。如分產時是否應占優先權。

▽答　潘鐵

一、已嫁女子。依法有繼承財產權。現在當然有與兄分遺產之權利。

二、繼母有占遺產之利益。

三、可以假扣押。

四、就此場合。無優先權之規定。

葉培初醫師啓事

培初任東山兩廣浸會醫院院長兼內科主任十餘年對於內科各症經驗不少尤好研究診治胃腸疾病近因醫務太忙特將該院院長及內科主任實職辭去祇任名譽院長全日在大新路（石室後便）本醫務所應診此啓

時間　午前門診　午後出診　急症隨請隨到　X光照胃腸須未進食前　電話壹肆壹伍捌　心肺各部隨時可照

肺病早期診斷治療專家

唐太平醫師　肺病診療所　結核研究所　啓事

本醫師向承父業專醫肺病已十八載爲求集思廣益採長棄短起見特往環球考察經歷歐美諸國（德英法美日奥瑞士等）專門研究肺病診療方法及考察各國肺病院之成績曾在德國柏林醫科大學肺科教授埃士拿EISNER專研醫理又在英國布郎頓胸肺病院BRONPTON實習治肺手術均領證書歸國後增設結核研究所以應檢查細菌及動物試驗并備新式診療儀器照常應診此啓（診療所）下九甫（研究所）光雅里（時間）診症上午九時至一時X光照肺下午二時以後

包皮界說

包皮過長界說，乃龜頭被包之謂，包皮內汚垢積留，身體時失清潔，而特殊穢臭，痕癢尤令人大感苦痛也。此外引起手淫，遺精早洩，而致神經衰弱，發育不完，甚而至於絕嗣，偶或包皮發炎，潰爛而成壞疽，他如不正當行爲，或浴具不潔，甚易傳染性病，本醫所受良心驅使，剪包皮收港幣十元，爲社會人類謀幸福，并備煖爐煖房以便諸君重履健美途徑而登壽境也。

健美醫所香港旺角上海街六百十四號

醫師　余自强　擅長**無痛手術**　手術無痛苦，成績請參觀，費用收十元。

（解除生殖器障碍）醫務處城隍廟右鄰

眼耳鼻喉專家　張廼棠醫師

△專門▽　眼科內臟青光手術　中耳膿炎手術　喉門核手術　鼻下甲過長手術

時間每日及星期日上午八點至十二點止

醫務所十三行故衣街七號二樓　電話一〇三二七　衛生局驗証五四號

▲女醫師王蕙芬專門產婦兒科▼

專醫難孕婦女

經痛、調白多經少宮位不正　久難受孕經帶花柳小兒急驚　嘔吐洩瀉產科胎前產後疾病

診症時間上午八時至下午五時止　外診接生隨請隨到

醫務所大德東路口廿六號

耳喉鼻專科醫師　回國

麥嘯皋醫師去歲出國考察所有醫務暫托劉醫師代理現已回粵仍在十八甫西路舊址照常應診（電話一四一二五四）

鳴謝　腎病中醫袁國榮

弟患遺洩之症多年以致神經衰弱耳鳴耳聾頭暈眼花腦弱善忘潮熱盜汗夜多小便尿後返滴腰刺失眠等症陸續發生最後延袁國榮中醫生診治斷爲腎病按症用藥幸獲痊癒特此鳴謝袁醫生寓廣州市西關寶華路寶慶新中約門牌七號電話一七四零一號通函問症附郵即覆診症時間每日上午八時至下午六時星期日照常應診

逢源十約四十五號張亦卿敬頌

婦科專門女醫師

劉漢貞精醫難孕婦女

婦人一切暗病如宮位不正子宮口狹窄子宮內膜炎花柳白帶經多經少經痛產前產後胎前各症

醫所一德西路球興藥行　電話一六九八六　增設留醫留產

太平南路　許修五大醫師

△主治▽　外科割症　婦科白帶　神經衰弱　各期花柳　久難受孕　小腸氣痛　皮膚疥癩　小兒各科　留產留醫　睪丸脹痛

本所主任許修五大醫師行世已二十年對於外科割症手術久已名著社會現爲優待學生工人及各界起見凡到診所治療者一律贈送許醫師手著「診餘漫談」壹本是書原價壹元內容豐富青年男女閱後增廣識見不少到診者祈注意焉

▲診症時間上午九時至五時　治療所西濠口新亞酒店對面　△電話壹叁壹〇肆▽

久咳易成癆！

多咳則傷肺日久易成癆因癆而致命者不可勝數惟查治癆必愈之藥迄今外國醫藥先進尚無發明現祇專門治咳老醫師「唐拾義發明久咳丸」經驗四十年服後直接有止咳除痰之力間接有保肺防癆之功對於久咳痰多胸痛痰血喉癢氣緊各症萬試萬靈故得社會公認確爲「根本治咳特效藥」

廣州下九路　唐拾義父子大藥廠

唐拾義哮喘丸

服後立即喘止痰消除根免發誠唯一治喘良藥也

價目　每瓶一元二毫

大同醫院

院址西灰園　電話一〇五〇〇

花園式私家醫院，房舍一律向東朝南，光線充足，空氣新鮮，設備完美，誠養病治療之絕好場所也！

院長譚大同

法國巴黎大學醫學博士　羅廣庭醫師

巴黎熱帶病學院全科醫師　巴黎神宮大醫院眼科專家　巴黎保格醫院婦兒科

精醫外內科及一切不美觀瘢痣瘤痕崩缺

醫務所在太平南路四十五號樓上　電話一六一四一

頑難發羊吊癇病　注意

袁國華西醫師專醫腦病發羊吊症拾餘年歷年治愈發羊吊症經驗及參以近世最新學理苦心研究創製「羊吊靈」良藥以應發羊吊癇疾即癲癇症適當治療此藥不寒不燥特別適合吾國人體格請衛生局化驗并無麻醉及其他不適宜身體之物質於發羊吊癇疾有病苦全消之效染該頑難病者祈注意焉羊吊靈單料每服拾元雙料拾元可食拾日每日三次分服袁國華醫師寓廣州太平北路式式壹號狀元坊對面售藥時間上午十點至下午四點星期照常過時不賣

太平南路卅號里昂大學外科專門　法國巴黎大學花柳皮膚專科

醫師李達權　李同仁女醫

運用德法最新透熱電療超紫光人工日光赤光綠外科手術電機石英紫外光治療顯微鏡檢驗針射確能把一切由尋花問柳傳染來的新舊梅毒淋濁赤白帶下：婦女經期不調前後肚痛子宮位置不正以至難孕一經治療當能使患者知近世醫學之長足進步與乎科學之驚人也

心存濟世　不論醫費　自始至終　負責到底

介紹胃腸病專門醫師潘拙菴

鄙人患胃病數年頻覺胸膈滯噯氣吞酸大便或結或瀉腹中雷鳴不思飲食多服方藥未能痊癒後聞下九路潘拙菴醫師專醫胃腸病經驗最多特往求診詎潘醫師出國考察又纏綿數月頃聞回國往求醫不出十日其病全消潘醫師誠不愧爲良醫也

惠愛路誠發李光啓

黃慰民　歷任國立大學教授　德國醫學博士

全科醫師專門眼科

本醫所最近設備有優良之德國哈腦太陽燈及電療機各科治療機械方法及特効針射藥品均備統治各科病症醫藥各費手術割症一律從廉收費

門診每日上午八時至下午六時診金壹元

（醫務所）一德西路禁烟局隔鄰四六四號電話壹肆陸肆柒

●敬送遺精早洩秘方●專治男子遺精早洩陽萎不育百發百中治愈已達數千人曾有來函証明各界欲索此方請向上海霞飛路和合坊七十四號張世德堂函索即寄分文不取

世德堂主人張寶山啓

敬送白濁自療驗方

此方專治新久白濁立服立效歷愈多人均奏神驗斷根不發生育照常印送以救同病患者向上海郵政信箱九五四號裕長監辦莊索寄

贈券

經售歐美金筆久仰美國眞金自來水筆良心驅使不售次貨各界信仰剪券附洋壹元五角當寄奉美國眞14K金華盛頓牌壹枝郵脫牌壹枝金筆頭兩枝美金航空鋼筆壹只每人每券限六組

●六組加贈甲種鉛筆六打郵票通用

●上海五馬路二一二號　四海書社售

敬送腎腦病古方

◎並送靈藥醫圖◎賜索不取分文

治遺精早洩健忘不孕衰弱失眠補腎腦添精血各界取方函索即寄上海虹口塘山路中國腎腦病院

法國醫學花柳專科　何棣華大醫師

◎太平南路新亞酒店隔鄰◎

專門治療　診驗　花柳淋梅毒皮膚

設備梅毒華士文反應顯微鏡檢驗男女一切花柳白濁硬疳軟疳疔瘡骨痛橫痃芒菓血淋腎囊腫痛皮膚血毒癬疹等症之發生或單發併發新起舊患徵象複雜宜即檢驗清楚合併療免遺後患　診驗免費．各種針射由二元至五元

（衛生局核驗証四十一號）電話一五九六〇

何利田大醫師

專醫花柳　☼花柳皮膚專科☼

定購白濁白帶針藥　確能盡量剷除頑濁

無論新久頑固白濁膀胱子宮炎症睪丸腫大白濁一二十年老白濁均能快捷醫愈

現已遷惠福東路六十四號

高義民　金慧儂　夫婦醫師減收醫藥費啓事

余夫婦開業十八年彼此合作治理內科胃痛嘔吐洩瀉發熱遺洩氣喘脚軟水腫兒科癲痘抽筋咳嗽花柳疳疔魚口便毒婦科經痛白帶月經不調產科接生孕吐產後疾病等症留醫留產久蒙各界信仰年中因病到所治愈尤其對於難孕婦女能使正常孕育者不可以數計近因世界不景來診者每求減贈本醫師爲普及計自即日起特將醫藥各費從廉減收以利民生此啓

門診員一出診伍員　婦科診療加收弍員　藥費在內打針檢驗從廉手術另議（診期）八時至六時

醫務所一德路石室前電話一四六二〇

易沃林恒和丸

善治血毒惡癬

舖在廣州市上九甫路五十二　祖館鶴山玉橋鄉　支店香港大道西二百卅六　開省廈門

我。雖然，我把頭按到了最黑暗的地方，但是那深刻的斷送了一個自己不自覺的天眞的女人的印象，卻一秒鐘也沒有離開過我的視線。

二十四年十一月十九深夜于上海沈家灣

文販們（下）

徐起

4

第二天早上，我拿了老丫的信，依照他說的找那一個出版家的辦法，我果然去替老丫拿稿費。

那是一本新舊合璧的下流月刊，不過已經停版幾個月了。可惜它的老板卻沒有同它一道夭折，依然擁着一個廣告社，與一個燈泡廠。燈泡廠的工場在英界那邊老遠的地方，不過他很少去的，多數在大新街的門市部，或者在離大新街不遠的廣告公司裡。而在的時候必定是早上八九點鐘之間；因為遲點回去，就會有很多債鬼來向他索命了。我手裡緊拿老丫的信，走到廣告社就筆直地推門登堂入室，恐防有走狗來阻擋，詐稱本人不在。然而的確沒有他的影子。於是我又跑到大新街。

這燈泡廠的門市部開門後不久，一個店夥正在洗茶杯，把一雙鼠眼望着我，我完全不理他，聽見小閣上有人聲就一直跑上去。

幾個走狗伴着一條肥人坐在辦事檯前，牛肚而猪嘴，這一定就是資本家無疑。但是我也很客氣，向他點點頭，就把信放在他的面前。

他其始懷疑地冷冷地望着我，其後就不在乎地把眼睛放到信上。

「你跟他訬吧！」他不懷好意的馬上冷然的說，把信向他身旁的一個人推過去。這一個人並不像資本家，衣服卻也不壞，大抵是他的走狗隊長之類吧。一個險惡的印象立刻在我的腦子上閃過。他想先發制人，我可比他靈感！那走狗還沒有拿起信看之前，我一手就搶回了，再大力的在他面前檯子上一拍。

「這封信是給你看的！」我決意用武力解決了。

他再沒有詭計脫身了，逼得露出蠻橫的嘴臉說：

「給不給，給多少，隨人家嘛！」

我想：他瘋狂了，這就是他們這種人的作惡的起點，這種野蠻，無理，不懂人性的說話，倒把我怔住了。

「拖他出去，拖他出去！」那走狗隊長吆喝了。

但是那幾個走狗都不敢來動手，光是望着我。我不理，凝視着資本家狠狠的說：

「你究竟給不給？」

「給不給，給多少，隨人家嘛」！

「你究竟給不給？說一句！」

「拖他出去，拖他出去！」走狗隊長再大聲的吆喝。

兩個打手，走來動手了，每人抓住我的一條臂膀，死力的向後拉。我也死力的要掙扎回到資本家的眼前，樓板踏得亂响。拖我不動，走狗隊長也來幫手了，推我的胸脯。然而我掙扎的決心是如此之大，以至我的氣力也出乎平常。走狗隊長見推也推不動，於是一拳打在我的肚子上。

我的臉孔紅得血管都出現了。我沒手可動，但也一腳的踢回他的肚子。

不曉得他是怕弄骯髒他的衣服，還是怕我够兇！他退縮了，站住不動，也許是眞的沒有想到我會還他一腳，他又驚又怒的只是看着我。而因為他的退縮，我的勇氣也洩了，忽然忘記了再要掙扎向前，於是給那兩個走狗拉着下了樓梯。

但是下了樓梯，我又記起我必須拿稿費，不然，我就對那一個可憐的朋友不起。我恨得頸子也大了，拿出我的小刀，望上小閣氣得說不出聲來的罵：

「你下來，你不下來你是兔子，相公！……」

拉我下樓的一個打手，還在我的面前，驚奇的說：

「噯唷！拿小刀噢！」

「你下來，你不下來你是兔子，相公！」

「打電話去捕房，打電話去捕房！」那資本家說。

我看見那走狗隊長果然動手在閣上打電話。

我又衰弱了。我討債本來不怕他叫巡捕來，但是當眞鬧到捕房，我拿出小刀究竟是我不該的。我想走，我果眞給他們的詭計騙倒了，沒有想到他們如果要叫巡捕來，實在不必打電話的。但是我仍指着樓上臉紅紅的罵：

「你下來，你不下來你是相公！……」

他終於做了相公了。第二個人急急的走下樓梯，勸解地推我：

「你走吧，你走吧，你吃虧的。」

我無可如何，恨恨然的走出門口。

5

我回去將這事報告給老丫時，他與他的老婆孩子又在吃十二個銅板一碗的大麵。他停了筷子，詫異，疑想的細聽着我。但是一聲不出。似乎除了麵條之外，他還竭力的咽下一些東西。我抱歉而不安的坐着，很覺對他不起，覺得我這麼一鬧，連將來或可收到錢的希望也鬧完了。雖然心裏又一邊的說着：即使我不鬧，他也永遠收不到錢的了。

他越不說話，我越不安。看看他無力的吃着麵；看看他的孩子又伸手去抓碗；而他的老婆同昨天一樣地打他，罵他；孩子的哭；她的臉上如老丫的母親的一樣的，固定，不覺的抑鬱與懷恨；老丫的沮喪：我不能不走了。我回到樓上——正在老丫的灶披間的頂上的二樓亭子間，這是他搬到地下來不久之前住過的，至今還空着，他就在昨天介紹我租了它。

但是我上了樓不到三兩分鐘，忽然聽見樓下發出一聲驚哭，好像一個女人在給人謀殺之時。我的心強烈地跳撼着，靜聽下去，接着又聽見老丫的老婆在哭聲中隱約的喊道：

「你做甚麼呀！」

我立刻開了房門跳下樓梯。到老丫那裏去，就見他們的麵碗同筷子都扔在一邊。他的老婆一隻手扶着孩子，一隻手掩住了臉孔的哭，而老丫，木然地凝視着地面——地面，有兩口血。

「哦！你做甚麼？」我變色的說。

他沒有回答，輕輕咳了兩聲，又在痰涎中吐出一口來。臉色死白得可怕，無涯的絕望罩住他的臉孔。

「你不要吐了呀！」他的老婆在哭聲中又瘋了似的喊，伸手去推她的丈夫。身旁的孩子，也喊着媽媽，哭了。

「不要！不要緊的！」我在忙亂中勉強說。「你去叫醫生吧！」

他的老婆並不明白能否找到醫生，在甚麼地方找醫生，和有沒有請醫生的錢，就馬上抱起她身邊的孩子要走。但是老丫馬上阻着她：

「不要，不要去找！」

他的老婆仍要走。

「不要去！」他發怒的說。「我說不要去了！」

「那麼你怎樣呀？」他的老婆又哭起來。

「怎麼樣？隨它死好了！」

「喂！老丫！你不能這樣的，你這樣灰心怎麼能够呢？你的母親，你的夫人，你的孩子，都靠着你。錢是不成問題的。」

「我不死又怎麼樣？一樣沒有希望！嘔心瀝血的寫，還得吃陽春麵！」他一脚將椅脚的碗踢了去。「稿子一定要好，錢是一定不給的。我的全部痛苦生活都寫完了，生活還是一樣的沒有光明！老母也刺戟得將要瘋了，她二十二歲就守寡守到現在，把希望放在我的身上，究竟希望甚麼？所得的就是差不多要進狂人院！最好是她也死了，於是我得了這悲慘的故事做題材了，寫出來買得兩文錢吃陽春麵了！或者連這兩文錢也給出版家們買紙煙了！」

「喂，老丫！人究竟有希望的：…」

「甚麼是希望？你說些實現希望的把握給我知道！——難道這『把握』也是個希望麼？每千字幾角錢，最多也只是一塊錢。成家人吃飯；每千字幾角錢，極其幸運就得到一塊錢。這就是實現希望的把握麼？希望就在這裡建築起來的麼？」

我沒有話可說，看着他忿激得出神的坐着，而他的老婆抱着孩子幽幽的啜泣。

6

第二天，他仍不肯去叫醫生，而血還是吐着，他的老婆走上樓來跟我商量。據說不特沒有叫醫生的錢，連吃大麵的銅板也將盡了。我疑惑他多半是肺病，而且是急轉直下的肺病，大抵在廣州時已經患着，到現在受了刺激才轉劇的。

「他平日在下午發過熱麼？」

「間或他說過，但是都不要理的」。

「那麼一定是肺病了。送他去醫院才有辦法！他不肯去別的醫院，就叫他進工部局醫院吧。」

他的老婆揩着鼻涕走下樓梯。但是過了一會又哭着走上來，說醫院也不肯進。

沒有辦法，我借了幾塊錢給她，叫她買瓶「三那星」之類的肺病藥回來。

但是又兩天過去，他已經動彈不得了。我同着他的抱着孩子而掩泣着的老婆，送了他去工部局醫院。

一九三五年三月下旬。

黃昏（十）

厲厂樵

「這些事不用我管？你這老不死的！除非你寫個休書把我休了，或是我自己死了閉着眼睛，我纔不管這些事！你這老不死的！我偏要管！看你怎麼樣？」她一面罵，一面兩隻小脚在樓板上跳得叮咚叮咚地響。

三太爺到底是讀書養氣的人，他並不反抗，躺在牀上很鎮靜地看他的「金剛經」。

大少奶走進了房間，挨着她的身旁，她還不知道。看光景，這場風波快要鬧得不成樣子了，大少奶便拉住老太太的手，低聲下氣地勸她：「你老人家的年紀老了，犯不着為這些小事和老太爺鬧脾氣！阿彌陀佛！你老人家且下樓到你媳婦的房間裏去坐一坐，平一平氣！」用了力，好容易將她拉開，拉出了房門，拉下了樓，拉到大少奶自己的房間裏。

這只是一幕的告畢，而不是全劇的終場，老太太坐在大少奶的牀上，流眼淚，拖鼻涕，開始嗚嗚咽咽地啜泣了。她說這樣的一個家庭，而今攪得亂七八糟，這是因為三太爺越老越胡塗的緣故。家裏的用人，賢惠的，能幹的，他偏不中意，無事生端地亂罵，像高昇那樣的傢伙，他卻常作自己的親兄弟似的看待，什麼是非都是高昇播弄出來的。翠玉那丫頭，今年不過纔十六歲，那晚在太三爺的房間裏，居然給這老不死的緊緊地抱着親了一個嘴。他從小讀書，學問並不錯，可是一直到現在總是看到漂亮的女人就發昏。每年年底，到家裏來向這老不死的「打秋風，」哭哭啼啼不肯走的女人，總有五六個，這都是他從前的「心肝」和「寶貝。」老太太一串一串地說了許多，最後用手帕揩了揩眼淚，湊着大少奶的耳朵低聲地說：「你說這老不死的該是多麼胡塗吧！三媳婦那年纔過門，他做公公的，一看見這新媳婦，便魂不附體似地又想什麼鬼心思。三媳婦看出了他的用意，偷偷地告訴了立義，從此立義和他的老子便成了寃家，在外面開爿洋貨店，常常一年半載不回來。這老不死的逢人便說立義是逆子，他就不摸摸自己的屁股！」

大少奶低着頭，靜靜地聽着。老太太的話停了一停。大少奶便很動情感地說：「家醜不可外揚，老太爺的事，你老人家也只好裝聾作啞吧！」

鷓鴣菜全國兒童健康照片比賽入選者

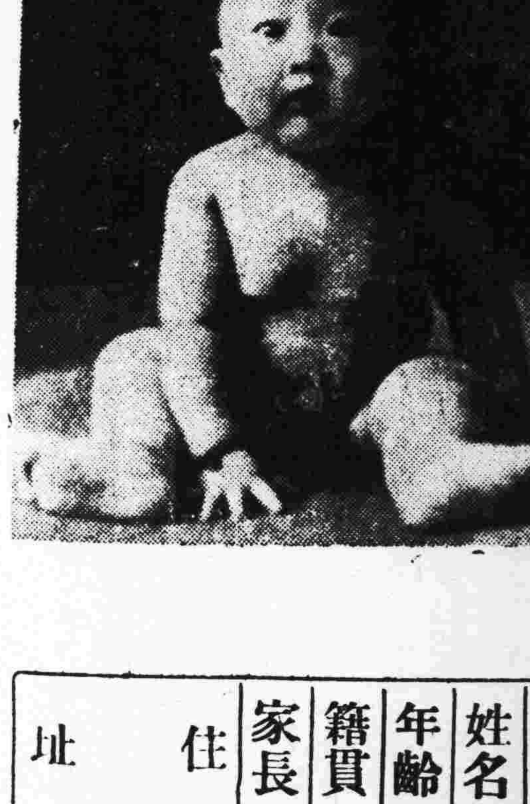

名次	第五名
姓名	陳鍾祥
年齡	六個月
籍貫	浙江鎮海
家長	陳賡亭
住址	上海北京路中法藥房

此小孩曾服鷓鴣菜因而轉弱為強此次參加全國兒童健康照片比賽得獎第五名可作鷓鴣菜效驗之鐵證

鷓鴣菜 能治小孩各病 專保兒童健康

粵港滬 宏興大藥房啓

共和書局大贈券

購書滿洋一元贈送書券四角
購書滿洋五角贈送書券二角
多購以此類推

雜誌 畫報 九折

辛墾書店 成立六週紀念 全部圖書 一律六折

空前未有 便宜購者 務請注意

共和書局 永漢北路 電話一二六五一

醫學博士吳順天啓事

老年疾患本為內科之一分科基於解剖上生理上之變化故其療治及診斷之細心與小兒病正復中同本醫師對於老年疾患如老年氣管炎老年肺炎老年腎炎老年風濕老年哮喘老年心病老年痕癢老年便結老年糖尿老年梅毒老年癡呆動脈硬化血壓過高等研究有年經驗有素凡欲診治或通函問症均所歡迎惟函問附郵始覆

永漢北廿二號二樓 電話壹叁〇柒玖

徒手體操便覺氣促

爪哇青年聲述韋廉士醫生紅色補丸如何治愈其血虧及其他疾恙

血虧之病狀頗多氣促其一也假使稍稍勞動如徒手體操或上升階梯之後卽覺氣促心跳則君之血液虧損而須增益改良已無需他項証明矣治療血虧各症韋廉士醫生紅色補丸功效最勝此丸由其清血補血之奇功已使世界各地無數男女患血虛血少或血液不潔而耗之各症重復健康矣李斐君卽其中之一也李君原籍廣東梅縣現任南洋爪哇吧城南京鞋店職員其來書云『四年前鄙人常覺疲倦雖徒手體操亦感呼吸困難友人謂予血液不潔勸服韋廉士醫生紅色補丸試服不久果覺運動之後不復氣促且胃納增加精力勝常予現已康健壯強甚感韋廉士醫生紅色補丸之功也』

韋廉士醫生紅色補丸為直接治療血虧之妙品故凡疾病之由血虧為其根本原因者此丸莫不善治之如腦弱胃呆早老痛瘋腰肌痛脇系痛怔忡婦女疾病等皆是也各藥房皆有出售或逕向上海江西路四五一號韋廉士醫生藥局函購每瓶大洋一元五角六瓶八元郵力在內

湖南有年逾花甲之老太太患咳十餘年為韋廉士吸入止咳片治愈

既有此事實如下列伊子來函所述君又何必因年老而憂君咳之頑乎且試韋廉士吸入止咳片而加入彼無咳之大羣衆也

上述老太太係湖南茶陵一總街鄧尹德君之太夫人鄧君書云『家母年逾花甲咳嗽十餘載百藥無效嗣試韋廉士吸入止咳片咳卽痊愈愈後且身體較前更見壯健不勝感謝之至』

韋廉士吸入止咳片係吸氣直接治療各種氣管疾患之藥片統治男女老少喉痛氣喘傷風氣管支炎等症各藥房均有出售或逕向上海江西路四五一號韋廉士醫生藥局函購每大瓶大洋七角五分小瓶六角郵力免收

1336

第五六四期

本刊徵稿簡約

本刊徵稿範圍，以文藝為主。凡小說，戲劇，詩歌，童話，神話，民間故事及歌謠，隨筆，讀書雜記，文藝理論，文藝作品或電影的批評或介紹，均所歡迎。

文體以白話為主。暫不收譯稿。

來稿發表後，酌致薄酬，每篇自壹元至十元。

攝影，漫畫，木刻畫，亦所歡迎。發表後，每幅概酬發表費一元。

來稿發表後，其著作權仍為作者保留。

稿末望寫明投稿者姓名，住址，以便通訊，並加蓋私章，以備發奉稿費時核對；缺者認為却酬。

來稿發表與否，概不退還，望勿附寄郵票！

編者對於來稿有增刪權，其不願增刪者，望於投稿時聲明。

悲劇

華嘉

敬愛的朋友，想不到你才離開我這里，便有這麼一幕悲劇使我難過。我實在再也抵受不住了，我在這里是活受罪。

朋友，正如你常常抱怨我一樣：我是一個殘酷的人。現在，我又做了一次殘酷的人了。我睜着眼睛看這悲劇的發展，從開始到結末。我完全不能夠用什麼方法來避免這悲劇的發生。

朋友，我完全了解你的話：人類是互相蠶食的！在人類沒有得到一個眞正的解放以前，一切都是在黑暗中摸索着生活的。

我對着你給我送來的一瓶玫瑰花，我覺得我們很對不起這世界。我們的生活總算太安息了。——雖然比之那些窮奢極慾的紳士們，我們的生活是比不上，但是我們到底自由，到底沒有身受那殘酷的剝削，我們還可以順利地靠了我們的力量去掙扎，我們還可以在純潔的友誼下消磨一點幸福的時光。但是，另外一些人咧，他們的生活比我們怎樣？——不也是和我們跟紳士們相比一樣差得很遠嗎？

不過也許是的，在整個光明的未來沒有降臨以前，這一切都是不可避免的，矛盾的。可是，當我又聽到了那柔弱的哭聲時，我又禁不住透出幾口冷氣了。

我到底承認我是一個殘酷的人。我能夠睜着眼睛看着一幕血淋淋的悲劇在我面前開演。

現在便讓我將這一切告訴你吧。也許讓多一點人知道的時候，好使我減輕一點痛苦。朋友，當你接到了我這一封信時，我有一個最低限度的要求，你一定得如你應允我的一切那麼一樣，無條件地答應我這要求，那便是把這封信讀一遍，最好多讀幾篇。而且可能的話，把這幕悲劇改成一個故事，對你的一班學生講述着，使她們每一個人都知道有這麼一個殘酷的故事，使他們更明白這殘酷的世界。

× × ×

前一夜為了趕那件工作到深夜才能夠睡覺，你也知道的了，所以今天的精神額外顯得疲倦。你剛走，我便預備睡一個午覺，可是斜刺里便衝來了那一股熱辣辣的聲音——

「爛污貨，你要死還是要活？不要臉，我不發火的時候，便不把我當作人看待了。你有本領，看看你飛得出去嗎？爛污貨，我要你死你便得死，養了你這十多個年頭……

「不要臉的野鷄貨，兩天不回來睏覺。你，不是去軋了姘頭，養了那些死狗死貓？媽也不要了 舞場十個月，一個錢也沒有拿回來，還要死在外面睏覺。

「我待虧了你嗎？爛污貨！

「養了你這十多個年頭，便算是我搶！你來的，你也應該養我。我是上了年紀的人，年青的不賺錢回來養娘的嗎？死臭貨，不要臉的。你講，你講，我要跟你問一個明白，我不能夠讓我養得你肥肥白白地，別人倒佔了便宜。你，臭貨，你講！」

聲音是很潑辣的，也很蒼老，這是我很熟悉的，因為她往常也因為打罵了頭而用這同樣的潑辣的威脅的句語。這是噪音，和那拳頭聲在背脊上的沈重的聲音，使我更煩燥了起來。

「爛污貨，臭貨，你講！我要問你一個明白，我是不是待虧了你？」

老的在不停地猛烈的進攻着。少的除「嚶嚶地哭哭啼啼和連聲地認錯之外，再不敢有着半點的抵抗。

「你講！你講，我不要你了，我不要你了！你做出了好事，不要臉的，襯褲上前後，一點點的紅色是從那里來的，你這不要臉的，你！你講，我有道理和你去官府講，你去年四月出來做舞女，過了這一年還不到，你化了我多少錢？衣裳是一次兩次地加添，高跟鞋也得一月換一對，你住房子，你吃飯。你這爛污貨，你這不要臉的，……哼，在七個月內你賺了多少錢回來，紅牌阿姑？哼，不要臉的，鴨蛋也吃過，一張兩張票子也照樣充數，我都沒有管你，勸勸你便拉倒了！那曉得，你這不要臉的，出去拉漢子，偷小白臉，開房間！還有臉回來見我，一個錢也沒有帶回來，你，你，你講，今天我一定得追究出一個明白來！哼，爛污貨，臭貨，野鷄！…」

拳頭的响聲像是幫助着語氣的加強似的，很响亮地敲着。年青的沒有作聲。

在抵受不住之後，很低聲地呢喃着：

「你，你不過是買我回來的！」

馬上，得到了一個出乎意外的回响：

「哼，你敢應嘴，你敢應嘴；便算是買你回來！好，你這臭貨，眞不得了，便算是買你來回，哼，你知道幾歲大買你回來？你算，你算回米飯錢來，我也不難為你，一個月十五元，你算，你還清了我，我便饒了你。不是，哼，你休想得到一個好結局。好大胆，眞不得了。胆大到生了翼，還了得！還了得！」

弱者的反抗，是只會增加痛苦的。到底我抵受不住了。我不能再聽下去，於是乘了吃中飯的時候，便悄悄地溜了出來。故意等待到夜飯吃過了以後，才拖着疲之的步伐，預備回去便倒頭睏覺，再不去麻煩自己。那曉得醜惡的現實，是並不可以讓人自由地去抹煞的，我一回到房子裡，前樓的聲音又飄過來了，還是那樣的潑辣，不過更加上了一些兒狠而又像很甜蜜的男人的聲音。

是老的說話！——「就給你三條路，讓你自己去選擇。第一，如果你有了男人，你帶他回來見我。我不會吃了你們的，只要你每月給我八十塊錢，你便滾蛋；第二，你要死，你便馬上死在我的面前，不要到外面去變成寃鬼。！」你們的火柴都拿來，你吃，在我的面前死，吃火柴頭！……你還了得，沒有王法，連媽也不要，你這還了得！如果你想學好的話，你便聽媽的話。馬上找個男人。嫁了便拉倒！省得我一天勞神勞到天黑。」——乾爹，你說是不是？」

「是吻！」一個很奸滑的男人的聲音。「美美，你該聽媽的話，你要學好，你不要出去姘那些不三不四的窮措大。那些小鬼，有什麼大不了，有你乾爹在這裏，他們敢動！是嗎？美美，聽媽的話，要學好！再不要去跳舞，一天到夜沒得睏，聽媽的話，嫁了便拉倒！憑你這付模樣兒，怕不會嫁到一個好男人，享一點福，那才是好孩子，如果你要學好，你便要這樣！聽媽的話，讓乾爹替你做媒，喝你的喜酒，美美，你說是不是，哈哈哈！」

跟着是一大片笑聲，帶點狂浪。那個十七歲的女人沒有作聲，雖然托了這許多人在這里的福，沒有受到拷打，可是也仍舊在那里嗚咽着。

「美美是好人哩！不過是受了別人的欺騙能了，美美唔媽，你說是不是？」另一個青年男人的很諂媚的說。

「當然咯，美美從小便給我寶貝慣了的，所以現在她便這樣地不聽我說話。而且還容易給人家騙她哩。其實，那小白臉，一個錢也沒有，要是我美美跟了他，怕褲子也沒有一條可以穿哩。……」

「我相信美美是不會聽他的話的，他不過想騙騙美美，將來住在一起了時，還不是騙美美去賣嗎？」

「美美，朋友都勸你了，你自己好不明白，媽好，還是外人好？孩子要聽老人的話。——俗語說得好：不聽老人言，一世沒發達哩！乾爹，是嗎？聽媽的話，媽不會騙她的孩子的。乾爹，你便作成了這一個媒吧！早點嫁了出去，好拉倒！」

「一定，一定。不是乾爹吹牛皮，介紹的都不會是爛污貨。美美，都放在乾爹的身上吧，天大的事情！過一兩個月，乾爹便要喝你的喜酒了。乾爹在上海跑到下海，誰不賞個情面。好，……」

「這喜酒，我也得喝哩，美美！」那年青的好像嘻皮笑臉地搶有說。

「乾爹不要誇開心」駭了我一跳的，是那十七歲的女人竟然插進了這樣的一句話，而且還是帶着天眞而嬌媚的笑聲，我搖有頭，不知怎樣一個憤怒的念頭橫在我的心胸，很焦急地埋怨着一個沒有智識的被剝削者的可憐。

「呀，美美……！」乾爹帶點驚駭的口音，帶着點奸笑。「不要說別人，便是他，也就很不錯了。他是廣裕昌的小開，而且他一向也很關心美美的。不是媽，遠在天邊，近在目前。我便作成了這個媒吧，唔媽，你說好不好！」

「沒有問題，只要嫁了就拉倒。好極了，好極了，不知你高興我們的美美不？」沒有一點遲疑的回答。「不過，我不客氣地說，如果娶了美美，那還得養着我這老鬼哩。人說有子靠子，我無子便把美美當作兒子了。只要不忘記了我這老鬼，那好極了。」

「媽，美美唔媽」，年青的顯然地是帶着過度的歡喜地逢迎。「當然，當然，如果娶了美美，當然不會忘記了姆媽的，自然大家都住在一起，那時才算快樂咧…」轉了另外一種很肉麻的口氣。「美美，你的意思怎樣？」

除了兩個老的奸笑聲和另一個得意的笑聲以外，便是沉默。

這樣約莫過了五分鐘，而我的思索却像什麼最快的馬力一樣地在這可怕的悲劇的故事上旋轉了一次，心裡難受極了，從內心喊着——又是一宗買賣！

一會兒，兩個男的走了，老的一直送到了樓下，而十七歲的那個女人却倚着門邊，照例地我推開了門，向她瞧了一瞧，對她那貧血的臉孔，浮腫的眼圈，和那一個曾受過一天的毒打的身體，呆看了一會兒。之後，便害怕地關上了門，熄了燈，倒頭睏在棉被堆裡了。

這一天晚上，我再也睏不着，眼睛無論瞧到什麼地方也碰到了這可憐的少女的靈魂，那可怕的影像驚駭了

本期目錄

悲劇……華嘉
文販們（下）……徐起
黃昏（十）……厲厂樵

北新書局周年紀念

大廉價▲▲▲ 本版圖書全部半價▲▲▲ 三月底止

外版 十大書局同時舉行半價發售 其他外版一折至九折

▲三月份新書半價書▲

小兒衛生疾病……牟尼著 二角半
夜遊人……黎錦明著 三角
一個女作家……沉櫻女士著 二角
學校生活速寫……楊晉豪著 四角
為法小品集……洪為法著 四角
青年修養……楊晉豪著 五角
瑣憶集……趙景深著 三角
東京小品……盧隱女士著 五角半
萍踪偶記……陳友琴著 五角
浮雲集……陳福熙著 二角
火焰……盧隱女士著 四角半

▲八折類═九折類▲

泡沫……茅盾 五角半
清明時節……張天翼 四角
希特勒歐洲計劃……亨利 七角
實驗無線電集粹……沈沛思 一元
文明與野蠻……呂叔湘 一元
回春之曲……田漢 五角
如何生活……柳湜 四角
中國農村描寫…… 四角
蘇聯發明故事…… 三角半
給初學寫作者信……張仲實 三角
青年界……三月號 一角半

新到各種雜誌畫報一律九折計算

財政廳前二百十號 電話壹壹零三五

救護 書籍 用品

救護問答——急救法圖解
救護專科——實用救急法
担架抬床——折骨夾板
救護藥品——藥箱藥囊

維新北路公園前十五號 兒童書店發行 認明地址方不致誤

開明書店 新月書 特價七折

第十四期 三月十六日出版

特價期三月底截止（外埠郵購展期半月免費寄） 圖書館憑優待券六折

無線電原理及應用 赫卿蓀著 丁曦譯 九角
Wireless: Its Principles and Practice, by Hutchinson
著者為現代英國電學界的權威，本書為其最近的著作。內容完備，不必說，更有兩點值得介紹，第一說理異常清楚，許多重要的理論，都用活潑有趣的文字寫述，使讀者留得深刻的印象；第二，取材新穎，涉及的範圍廣博，許多只能在雜誌上見到的新材料，都已搜羅了進去。可以說是研究無線電理論與實際的最完備最新穎的書

開明青年英語叢書 **英語發音** 張沛霖編 八角
本書採用「國際」「牛津」兩種音標，專供中學生學習英語發音之用。凡發音上的錯誤，均詳加矯正，對於「元音」「輔音」敍述詳盡；對音之同化、連音與省音「佈讀式」與「弱讀式」，反復申說，實為學習英語發音之好教本。

開明青年英語叢書 **英語會話** 袁克行編 六角
本書分五章：緒論一章，詳述會話與閱讀寫作的分別，及學習會話時應注意各點；分類會話四章，取材淺顯，編制謹嚴，解釋明白，讀來親切有味。末附會話用的單語及短語，搜羅無遺，分門別類，極便檢查，作為中學教本最宜。

總店 上海福州路 分店 南京 北平 廣州 漢口 長沙

O144

開明書店十周紀念創刊 新少年 第五期出版

再談發明的事業……編者
參觀蘇聯國版展覽會記……宗亮晨
少年閱報室……逸文
「日本的國策」——大陸政策……彬然
鄰居（短篇小說）……聖陶
平流層探險記……宋易
劉太公（歷史小品）……宋雲彬
少年印刷工……茅盾
生命的補藥……顧均正
自動噴泉……敏石
巴金的「朋友」……聖陶
初步（美術故事）……子愷
畢特門的演說……華生
植樹節……晉鎮東
怎樣種樹……賈祖璋
中華民國萬歲……張可臣

懸賞 此外尚有新少年談座·科學連續畫·插圖多幅

零售八分 預定全年一元八角

開明書店

O145

開明版二十五史 再版出書

全書 布面精裝九巨冊（附人名索引一厚冊） 定價七十二元 實價十元 七五折發售
四史 布面精裝一巨冊 定價八元
新元史 柯劭忞著 白道林紙印布面皮脊皮角燙金一巨冊 實價十元
二十五史人名索引 白道林紙印布面精裝一厚冊 實價三元

本書再版發售預約，茲已全部出版。訂明自取各戶，請持券向原預約處取書；郵寄各戶亦已交郵掛號寄發。並將餘存之書減折發售以嚮同好。

開明書店印行 總店 上海福州路 分店 南京 北平 廣州 漢口 長沙

O346

市體會 籌辦女子壘球賽

參加者限于市轄校現年女生 每隊隊員九人收保証金五元

市體委會主辦之女子室內壘球比賽會、業經聘定委員五人辦理一切、昨日下午五時在該會開首次會議、討論章程等事、查該會此次提倡之壘球賽、參加資格係限于市轄學校現年女生、隊員擬用九人、球場則照第六屆全國運動大會所規定之大小二十五呎、對角爲四十九呎半、球之圓週一二吋、報名費擬不徵收、祇收保証金五元、每棄權一次者罰金一員、無棄權者則全數發還、至何日舉行則尙待會議後始決定、

中學籃球賽 戰情日緊張

今宵決冠軍 前夕兩幕肉搏相持

中學籃球一期三年賽、前宵勝方在準八賽一場、負方有複賽一場、今晚則舉行冠軍決賽及亞軍準決賽、查前宵戰情異常劇烈、

首場 爲大中對青中球、雙方以勢均力敵、肉搏爭持、故上半場雙方成績均爲十八、休息後、大中變戰畧、勇氣倍增、五分鐘後、大中更爲活動、卒以四十四對二十八勝青中、而得亞軍準決賽權、戰將如下、（大中）彭景芳、盧光、吳宜昭、彭福波、李林、葉開統、盧仲強、黎國雄、梁景俊、顧壽森、（青中）伍錦寬、老瑞金、何渭橋、陳振鵰、唐瑞明、甄茶芳、凌保恩、黃纘緒、李元彬、賴德信、

次場 廣東紅隊對中中準冠軍決賽、廣東紅隊是晚聯絡頗佳、迭取攻勢、中中努力抵禦、實力亦不弱、上半場三十對十九、廣東紅隊佔先、下半場廣東紅隊愈戰愈勇、中中則因聯絡較差、全場以五十二對三十二、廣東紅隊告捷、雙方球員如下、（廣東紅隊）鍾祈官、蘇奐海、鍾瑞元、伍林柏、梁華蔭、陳任九、葉琪、李雪輝、關雲書、（中中）余樹棠、劉石元、薛進坤、林恩聰、劉漢強、譚振乾、張其林、盧譽標、黃維良、鄒定統、

又今宵七時頭場爲亞軍準決賽、廣東黑隊對大中、次場爲冠軍決賽、廣東紅隊對培正紅隊、

港國際足球賽 華隊奪冠軍

葡隊疲于奔命 以一比八敗績

（港訊）本屆國際杯足球賽、中國隊與葡萄牙九爲淘汰蘇格蘭與英格蘭、奪得決賽權後、廿九日下午四時一刻、兩隊遂舉行決賽於掃桿埔球場、觀衆可萬餘人、爲足球賽中所不可多睹之熱鬧景象、中國隊之出場人物、與報載者無異、而葡萄牙隊之陣勢、亦未有更改、

—互探虛實—

葡隊㩦毫得利、中國隊迎出作戰、馮景祥傳給李惠堂進攻、甫動干戈、即被比路度從容擊退、加士地路一馬當先、孤軍深入、譚江柏由後防殺出、馮中鋒再度推進、比路度立即飛身迎戰、李惠堂瞄地得馮之球、與鄭季良聯轡而上、地路加杜糾纏得免、雙方來往廿餘分鐘、互有進退、未幾徐亞輝攔途截劫得手、轉交鄭廣森沿邊推進、衣林士猝不及防、遂告失守、鄭將球傳中、落於敵門右柱之旁、鄭季良正立於該處、不俟球落地、舉左足猛射、不料望門咫尺、無緣問津、觀衆同聲嘆惜、已而鄭廣森湧陣進襲、一路所向披靡、及時傳中、張顯元躍起截得、哥士打正欲搶奪、張已傳往鄭季良、馬葵士見形勢危殆、奔出撲救、季良急不及待、廻身怒射、又告越野、

—葡隊施威—

中國隊攻勢仍不稍減、小告山奴一度還擊、被麥紹漢將球刼去、隨即大脚送上前方、鄭廣森抖擻精神、連破兩關、張顯元得其接濟、正擬射門、被衣林士糾纏、徐亞輝見機、將球交與李惠堂、瞄準鵠的、砰然猛射、可惜過門不入、其後張顯元不廿雌伏、于對方中衛綫盤球直上、比路度應接不來、哥士打亦告束手、馬葵士正擬搶救、張即運勁叩關、角度相差無幾、對方門將心胆俱碎、馮景祥亦曾一試脚頭、依然無功而退、葡隊渡過危機、聲勢頓壯、亞路域士異軍突起、偷渡成功、吊來一球、恰到好處、加士地路排衆而前、向門猛射、大告山奴迎之以頭、家平遂告失守、

—投桃報李—

再度開賽、鄭廣森偸渡被擊退、窩特盤球而上、林德譜之截殺、傳球前方、張顯元誤傳衣林士、及後發覺、即與之爭奪、忽忙中球撞于衣林士身上、徐徐滾向邊界、哥士打未有追前、鄭廣森以時機不可再失、發力狂奔、于相差數寸間、將球截回、巧脚吊門、馬葵士心忙意亂、雙手拍出、馮主帥地位適中、頭顱一擺、馬葵士搶救莫及、全場喝彩聲震耳、時距負球不及三分鐘、軍中士氣、爲之一振、此際葡隊陣線漸覺散漫、而華隊攻勢、則有加無已、三分鐘後、地路加杜犯規、由鄭季良主踢罰球、輕輕一脚、球向敵左方飛去、張顯元以頭攻門不久、騙得馬葵士奔至左方、門空一半、球落在景祥脚下、迎門一蹴、又贏得滿場彩聲、上半場隨即完結、

—華隊再捷—

畧事休息、重啓戰釁、葡隊人馬愈見不振、而國軍將士氣壯如虹、一陣進逼、聲勢極盛、小告山奴與窩特易位、依然無大進展、張顯元逼得角球、鄭廣森踢來、落點適中、馮景祥又重施故技、躍高一頂、不料竟中門楣、張顯元鄭廣森雙雙衝進、被衣林士先來一步、橫掃出險、葡隊一度反攻、加士地路遠射甚險、幸未中的、已而鄭季良捲土重來、轉交李惠堂、乘門將不備之際、自中衛線猛射一球、被哥士打擋出界外、負一角球、季良踢來、佳妙之至、小告山奴欲救之出險、不料弄巧反拙、頭上無靈、頂出界外、再負角球、鄭廣深眼光銳利、脚頭準繩、一脚吊來、馮景祥又頂球入網、

—葡軍氣餒—

葡隊連負三球、頗思振奮、大告山奴屢次衝進、奈難擺脫林德譜之糾纏、惟有搖首嘆息、窩特一度單刀赴會、離門五尺、狠命射門、因操之過急、竟然越野、此球不入、士氣更形沮喪、鄭廣森餘勇可賈、破關斬將、衣林士與哥士打攔阻不來、獨惜角度過斜、被馬葵士抱住、已而鄭又傳中、張顯元以頭猛撞、雖不中的、但對方門將已大吃一驚、葡隊無法解圍、鄭廣森射門被拒、未幾馮景祥挑過比路度、傳與李惠堂、自門外卅餘碼遠射、正中橫木、猛彈而出、雖不入網、但已博得掌聲無數、再過數分鐘、林德譜遠傳一球、李惠堂又施遠射、球低而勁、被馬葵士看淸來勢、跪地接住、

—一蹶不振—

旋見林德譜飛身衝去大告山奴之球、馮景祥得其接濟、立傳與張顯元帶上、時葡隊後衛氣若游絲、無力阻截、顯元一帆風順、直抵黃龍、右足一起、球疾而勁、馬葵士雖將之擋得、仍脫手飛入網內、已而鄭季良任邊陲又告活動、可憐蘇沙已筋疲力竭、季良傳與馮景祥、比路度截搶不得、被馮從其脚下傳與李惠堂、敵方門前毫無遮攔、於是惠堂遠射中的、大告山奴乃退守正中衛、但馮景祥仍得活動自如、鄭廣森挑過哥士打、成單刀赴會之勢、逼近門一尺發射、被馬葵士擋出界外、負角球、廣森主踢、交與馮景祥、馮又頭頂入網、遂以六比一空前大勝、榮獲本屆國際杯、與督憲杯麗華杯及特別銀牌互相輝映、賽畢舉行頒獎禮、由李惠堂接受該杯、三歡呼而散、兩隊陣勢如左、

（中國隊）包家平 譚江柏 麥紹漢 李國威 林德譜 徐亞輝 鄭季良 李惠堂 馮景祥 張顯元 鄭廣森

（葡萄牙）馬葵士 哥士打 蘇沙 衣林氏 比路度 地路加杜 亞路域氏 小告山奴 大告山奴 窩特 加士地路

市長金杯籃球 補賽時情形

華研女隊敗于明德 勤工隊大勝財特團 今宵正式賽兩場

市長金杯籃球賽、前宵二場補賽、第一場爲男子靑龍對粵路、粵路隊畧勝一籌、結果四十二對廿五獲勝、戰績如下、

（靑龍隊）	得分	犯規	（粵路隊）	得分	犯規
謝有鈿	七	二	吳植	十五	〇
黃禮甫	二	一	陸鑣	十六	〇
黎景洪	十	〇	謝芹	十一	〇
林天耀	二	一	梁成德	〇	一
佘宗陶	二	一	吳錦泉	〇	二
劉慶堯	二	一			
總分	二十五		總分	四十二	

次場女子明德對華南研究班、華研班擁有劉瑪琍等、預料必操勝券、乃開球以後、華研班似有輕敵、明德隊則奮勇爭奪、至比賽將終局時、華研班雖力圖反攻、然時間不許、卒以一分之差、敗於明德、

（明德隊）	得分	犯規	（華南研究班）	得分	犯規
向淑俊	九	一	曹佩賢	一	〇
雷月桂	五	〇	廖祝元	二	一
譚彥淸	〇	〇	劉瑪琍	四	二
鍾佩卿	〇	三	何景雄	〇	二
葉少年	〇	二	陳瑞屏	〇	〇
方月蘭	〇	〇	藍倩瓊	〇	〇
			蘇愛蓮	六	〇
總分十四			總分十三		

最後一場爲勤勤工學院對財廳特務第一團、勤工以久經訓練之師、攻守自如、使敵無可乘機會、卒以七十一對十一大勝、

（勤工）	得分	犯規	（財特務一團）	得分	犯規
伍耀榮	十六	〇	劉樹森	四	〇
林永玖	四	二	陳秉燊	〇	〇
趙象乾	廿二	二	李鏡	三	二
鄺傑銓	四	〇	梁憲忠	二	〇
陳信始	二	一	陳自強	二	一
黃錦垣	十八	〇			
李金培	二	一			
陳傑芬	三	二			
總分七十一			總分十一		

今晚賽事、原有三場、爲男子遠東對郵員、女子教忠對華國、至培正對朝陽、因培正要求改期比賽、但仍未得朝陽之答復、故賽期尙未定、

省立體專 師生足球隊對抗

明日下午五時舉行

省立體專訓練班、爲聯絡師生感情起見、擬於明（一）日下午五時敦請該校教職員足球隊作友誼比賽、師方業已同情、查教職員方面有黎郁達、許民輝、陳應春、劉雪松等、實力雄厚、訓班亦多爲年靑之輩、富有氣力、想屆時角逐、必有一番精彩云、

二屆二期 工友籃球賽

下月十日開始 採用雙循環制

第二屆第二期工友籃球賽、昨日已截止報名、參加者祇得九隊、業於廿八日在靑年會舉行代表抽簽、結果（一）培正、（二）航空學校、（三）飛機製造廠、（四）普隆、（五）公餘社、（六）勞工學校、（七）粵漢、（八）廣雅中學、（九）民大、又查此次比賽乃採用雙循環制、并定于每星期二五兩日下午六時在靑年會球場舉行、至開賽日期、則在四月十日（星期日）下午六時開始、

市府籃球隊 約戰朝陽隊有期

明日下午在市府球場

市府同樂會籃球隊、前爲切磋球藝起見、函約朝陽隊作友誼比賽、原定前星期三日舉行、祇因春雨連綿、未便比賽、現已決定改期明日、在市府球場舉行、

安樂園 記廉克力架

由即日起 買一送一

有辦法

國難臨頭世界不景農村破產商業凋零苟復身罹纏綿難治之病雖具救國之心奈無治病之術危機四伏禍患當前試問有何辦法之可言

養陰丸功用廣大具驅逐病魔之力有轉弱爲強之功用之者康健日臻進而衛國執干戈以決勝於戰場退而自衛則持籌握算決勝於商場國由而強家賴以富又何患乎其無辦法哉

廣州欒欄街位元堂廣告 國內國外各處均有代理

星洲日報七週年紀念編印新廣東特刊宣言

時間如飛，本報過去兩年編印之新福建，新廣西特刊，出世未久，而本報七週年紀念之日又至。同人努力之結果，究使閱報諸君對於福建，廣西兩省，政治上，社會上，各種新建設，發生若何印象，遺留若何影響，在此短小時間之內，同人未敢妄爲推斷、而藉文字之宣傳，激盪國人，對於建設之努力，由地方之分途建設，促成全國之統一，則同人素抱之志願，絕不敢以急功近利之故，自懈其努力。竊思廣東一省、爲南方天府之國，民殷物阜，甲於全國，物資之建設，事便而効速。自當局實施三年建設計劃以後，政治之修明，財政之整理，地方之綏靖，自治之籌備、實業之開發，教育之推廣，慘淡經營，百廢俱舉，其足資各省建設之模範者無限。重以海外僑胞，來自閩粵兩省者，幾佔全數，粵省同胞，本敬恭桑梓之念、渴欲於故鄉建設，明瞭其情狀，固不待論。即閩省同胞，亦視閩粵兩省，如唇齒之相依，其注意廣東之建設也，同時亦稍異於其本省。同人自驗於此，爰本過去編印新福建，新廣西之旨趣，於本年編印新廣東特刊，藉爲七週年紀念，方向以貫徹本報鼓吹建設之主張，同時亦藉副海外僑胞敬恭桑梓之熱望。現正開始徵集稿件，約計五月間付印，七月可以出版。同人昔嘗言之，新中國建設前途無盡，本報同人之努力亦無盡，重申微誠，諸希鑒諒。

中華民國二十五年一月十五日

（一）星洲日報七週年紀念刊新廣東要目預告

（一）廣東之土地 (1)沿革 (2)疆界 (3)面積 (4)地勢 (5)地質 (6)氣候 (7)黃埔商埠之建築問題 (8)西沙島管理問題 (9)瓊崖開發問題

（二）廣東之人口 (1)沿革 (2)遷徙 (3)人口統計 (4)語言

（三）廣東之政治 (1)施政方針 (2)建設綱領 (3)三年計劃 (4)省府組織 (5)各縣施政原則 (6)吏治 (7)軍隊 (8)民團 (9)警務 (10)外交 (11)司法 (12)禁煙 (13)統計 (14)官規

（四）廣東之黨務 (1)歷史 (2)組織 (3)訓練 (4)宣傳 (5)黨費 (6)民衆運動 (7)下級黨部概況

（五）廣東之自治 (1)組織 (2)工作之推行 (3)經費之籌集

（六）廣東之財政 (1)收支狀況 (2)整理概況 (3)改革計劃 (4)預算 (5)公債 (6)租稅

（七）廣東之金融 (1)金融改進之經過 (2)貨幣種類 (3)銀行 (4)銀號錢莊 (5)典當業

（八）廣東之農林 (1)農耕地 (2)農民生活 (3)農產物之分佈 (4)農業改良 (5)造林之概況 (6)農村救濟 (7)漁業 (8)蠶業 (9)養蜂 (10)畜牧 (11)糖業

（九）廣東之水利 (1)河政沿革 (2)治河計劃 (3)測量工作 (4)工程概況 (5)水電事業

（十）廣東之礦業 (1)礦區面積 (2)礦產分佈 (3)開掘 (4)運銷

（十一）廣東之工業 (1)手工業 (2)新式工業 (3)紡織工業 (4)造紙工業 (5)機器工業 (6)化學工業 (7)公用事業 (8)獎勵工業之辦法 (9)工業改進之計劃

（十二）廣東之商業 (1)進出口貿易之統計 (2)貿易改進之計劃 (3)主要商業區 (4)度量衡

（十三）廣東之交通 (1)鐵道 (2)公路 (3)航線 (4)航空 (5)郵政 (6)電報 (7)電話 (8)無線電

（十四）廣東之教育 (1)方針 (2)計劃 (3)經費 (4)高等教育 (5)中等教育 (6)初等教育 (7)社會教育 (8)職業教育 (9)師範教育 (10)學術團體 (11)學生運動 (12)軍事訓練

（十五）公共設施 (1)民衆機關 (2)救護機關

（十六）社會問題 (1)勞工問題 (2)婦女問題 (3)衛生問題 (4)違警問題 (5)自殺問題

（十七）新廣東述評 (1)新廣東與舊廣東 (2)新廣東之心理建設 (3)新廣東之物質建設 (4)理想中之新廣東

（十八）附錄 (1)廣東工廠一覽 (2)廣東學校一覽 (3)廣東新聞事業一覽 (4)廣東現任官吏題名 (5)廣東名人錄

（二）星洲日報七週年紀念刊新廣東徵稿簡則

（一）投稿新廣東特刊以屬於「新廣東要目預告」之範圍或與要目所列有類似之性質者爲限 （二）投稿之類別約分下列數種（甲）論著（乙）批評（丙）紀載（丁）調查（戊）報告（己）統計（庚）表格（辛）照片 （三）投稿一經登載版權屬於星洲日報應如何編制剪裁刪削及稿件應否署名新廣東編者有絕對自由之權 （四）投稿一經刊出酌贈稿費文字每千字國幣兩元至十元照片每張國幣一元至二元 （五）投稿期間限至民國二十五年六月十五日止 （六）投稿請直接寄交星洲日報新廣東編者

Sin Chew Jit Poh Ltd 59-61 Robinson Road Singapore

廣州台山會館產業管理委員會啓事

本會館擇吉於本年國歷五月三十日（農歷四月初十日）先行奉主陞座、再行擇期開幕、所有前經繳欵而未報神主者、或報神主而未報世數者、或報磁相而未繳相片者、務請於國歷四月三十日（農歷閏三月初十日）以前携帶收條到廣州維新北路三百四十二號二樓本會登記辦理、倘逾期不報、乃係自誤、并查會館神主位仍有少額、玆爲普及起見、凡邑人有意入主者、請即到本會繳欵報名、每主收回主金一百二十元、限於國歷四月三十日止截、所有神主金胙金開幕時分派、特此通告 四九二

新法戒烟

▲不用代癮品之舊法……能在短期間解除烟毒

鴉片紅丸。害人匪淺。玆值政府嚴行禁烟之時。凡黑籍同胞。速下決心戒除。免受種種痛苦。及法律之裁制。惟普通戒烟藥品。多以藥代癮。停服依然。欲求毫無毒害而完全戒除者。請速購服戒烟良藥**快活靈**。因此藥專戒鴉片紅丸。照常吸烟。逐日減少。戒時身心舒暢。雖多年久槍。亦能在短期間完全戒絕。毫無痛苦。且無腹瀉遺洩反癮之弊。經政府化驗無毒。功效靈速。一試便知。快活靈每盒一元四毫。小盒六毫。

肝胃氣痛……有良藥

肝胃氣痛。俗稱心痛。其實病在肝胃。無關心臟。皆中氣鬱日久。血痰濕熱飲食結合爲患。初起時痛時止。後來愈發愈深。雖無性命之虞。却是終身之患。華安肝胃氣痛丸。性平效速。專治肝胃氣痛。不論新起久患。均能治愈。每瓶一元三毫。

婦女青春問題

如花如玉之婦女。如有白帶的暗病。弄得面黃肌瘦。一變而爲黃臉婆。眞是難堪。玆有華安止帶丸。爲治療白帶之良藥。不論輕重。均能迅速治愈。每瓶一元二毫。

耳聾如何復聽

患耳聾者。雖有絕妙之音樂。無法享受。與人交談。人多厭之。其中痛苦。當非聾者所能想像。玆有華安耳聾丸。不論男婦老幼。耳聾耳鳴。雖久年痼疾。一服此丸。即可治愈。完全復聽。每盒一元二毫。雙料加倍。

四川痛氣草

小腸痛氣疼痛。或睪丸脹痛。睪丸偏墜等症。爲男子最苦之病。患時坐立不便。時愈時發。苦不堪言。自四川特產痛氣草發明。對於新久痛氣。睪丸脹墜等症。依法煎服。極易見效。患者每包一元二毫。一試便知功效。

廣州市靖海路 利生藥房經理 本外埠各藥房均有代售